APELL

COLLECTION

2017/18

RINA
ISO 9001 · ISO 14001
BS OHSAS 18001
Sistema Integrato Certificato

Ecosostenibilità
Sustainability

L'acqua è da sempre il simbolo della vita, di purezza. La maggior parte della superficie terrestre è costituita da acqua, di cui solo una piccola quantità è acqua dolce. L'inefficienza e le perdite dei sistemi di distribuzione ne diminuiscono in maniera massiccia la quantità effettivamenete erogata. Per questo, una maggiore attenzione ai consumi e un'educazione alla riduzione degli stessi, ci può meglio aiutare a preservare nel tempo questa importante risorsa. Apell ha concepito perciò un percorso di produzione che, mantenendo ai livelli più elevati qualità ed estetica, tiene conto delle necessità ambientali e del risparmio delle risorse.

Water has always been the symbol of life, of purity. Most of the earth's surface is covered in water, only a small amount of which is fresh water. Inefficiency and leaks in distribution systems result in the amount of water actually dispensed being reduced considerably. Conserving this important resource for generations to come thus requires a greater focus on how we use water and education on how to reduce its consumption. With this in mind, Apell have devised a production path that takes into account environmental requisements and the need to save resources, while still maintaining the highest standards of quality and aesthetic content.

Made in Italy

Il design non si manifesta come espressione estetica fine a se stessa, bensì come sintesi tra la necessità pratiche e l'adozione di una veste formale evoluta e riconoscibile. Una metaforica firma apposta su ogni pezzo delle collezioni Apell.

Rather than aestetic expression for its own sake, design is a synthesis between practical needs and the adoption of a well developed and recognizable "shell". A metaphorical signature applied to every item of the Apell collections.

Produzione
Manufacture

I nostri lavelli sono realizzati in acciaio austenitico che – in condizioni normali di utilizzo – è metallurgicamente non ossidabile.

I vari processi produttivi, per quanto automatizzati, sono tenuti costantemente sotto controllo da parte delle maestranze specializzate. Ogni prodotto porta con se l'esperienza e la capacità produttiva Apell.

La tracciabilità è un ulteriore garanzia della perfetta esecuzione di tutte le fasi produttive.

Our Sinks are made of austenitic steel which, under normal conditions of use, is not oxidable metallurgically.

All production processes, as automated, are constantly monitored by specialized workers. Each product brings with it the experience and capacity of Apell.

Traceability is a further guarantee of perfect execution of all phases of production.

Il Sistema integrato qualità, ambiente e sicurezza è tenuto costantemente sotto controllo da un ente esterno qualificato che certifica la correttezza delle procedure atte ad ottenere gli standard qualitativi prefissati, preservare l'ambiente e garantire la salute e sicurezza di tutti i lavoratori.

The integrated system "quality, environment and safety" is kept in check by a qualified outside Body that certifies the correctness of the procedures to obtain the quality standards set, preserve the environment and ensure the health and safety of all workers.

L'azienda
The company

Passione, attenzione alle nuove tendenze, ricerca continua di soluzioni innovative.
Un'esperienza con oltre trentacinque anni di storia.
È con questi elementi distintivi che Apell ha saputo affermare la sua presenza sul mercato, fornendo ai propri partners soluzioni sempre nuove e affidabili.

L'acciaio inossidabile è l'indiscusso protagonista dei nostri oggetti.

L'esperienza su questo metallo ci ha permesso di acquisire preziose conoscenze che tutt'oggi rappresentano uno dei nostri punti di forza. Più recentemente, all'acciaio sono state abbinate moderne superfici in vetro, sviluppate in diverse tonalità, che conferiscono design ed eleganza, preservando pulizia ed igiene del prodotto.

Fare del lavello da cucina un prodotto originale ed esclusivo, capace di coniugare eleganza e modernità nelle forme con la praticità di pulizia per l'utilizzo quotidiano. Architetti e designer dal respiro internazionale, hanno contribuito a fare di alcuni dei nostri prodotti delle vere e proprie icone di riferimento, premiati con riconoscimenti prestigiosi.

Passion, attention to new trends, continuous research for innovative solutions. An experience started more than 35 years ago. Thanks to these distinguishing elements, Apell managed to strengthen its presence in the market, providing its Partners with increasingly new and reliable solutions.

Stainless steel as the unquestioned protagonist of our products.

Our experience with this metal has allowed us to gain precious knowledge that is currently one of our strengths. Recently, we started combining steel with trendy glass surfaces, coming in several shades, that perfectly match our typical features in terms of cleaning, hygiene, design and elegance.

Turning the kitchen sink into an original and exclusive product, able to combine elegance and modern design with easy cleaning for daily use.

International designers have contributed to turn some of our products into real icons, receiving prestigious awards.

Acciaio inossidabile
Stainless steel

È igienico.
La compattezza delle superfici metalliche rende difficile l'annidamento e la sopravvivenza dei batteri. Per questo l'acciaio inox è impiegato in cucina.

È facile da pulire.
Con una minima manutenzione i prodotti in acciaio inox possono conservarsi come nuovi nel tempo.

È meccanicamente resistente.
I prodotti realizzati in acciaio inossidabile resistono agli urti ed all'abrasione.

È ecologico.
100% riciclabile.

È resistente alla corrosione.
Un film auto-rigenerante, lo protegge dal fenomeno della corrosione e consente alla superficie di ripararsi immediatamente anche quando graffiato.

It is hygienic.
The compactness of the metal surface makes accumulation and survival of bacteria difficult. This is the main reason why stainless steel is widely used in kitchens.

It is easy to clean.
With just very few maintenance activities, you can keep original aspect through the years.

It is mechanically resistant.
Products in stainless steel withstand knocks and abrasions.

It is ecological.
100% recyclable.

It is resistent to corrosion.
A self-regenerating film on the surface, protects it from corrosion and enables the surface to repair itself instantly even when scratched.

Gent.le Cliente,

siamo lieti di informarLa che il lavello Sinphonia è stato pre - selezionato per il premio "Il Compasso d'Oro".

Il "Compasso d'Oro ADI" istituito nel 1954 è il primo e il più autorevole premio europeo del settore ed ha lo scopo di valorizzare la qualità del design italiano.
Il premio viene assegnato sulla base di una preselezione effettuata da una commissione di esperti (critici, storici, progettisti, giornalisti specializzati) impegnati con continuità nel raccogliere informazioni, valutare e selezionare i migliori prodotti.

Ogni anno la commissione assegna agli oggetti selezionati la denominazione di qualità "ADI Design Index" e li segnala al pubblico in un annuario che porta lo stesso titolo.

Ogni tre anni la giuria internazionale del Compasso d'Oro sceglie gli oggetti da premiare esclusivamente tra quelli che, nel triennio precedente, sono stati pubblicati su "ADI Design Index".
È proprio su tale pubblicazione è stato inserito il lavello Sinphonia di Apell.

Questa segnalazione rappresenta per noi la conferma della bontà della strada intrapresa verso la continua ricerca e la creazione di oggetti ad un tempo eleganti e raffinati nella forme e nei materiali, versatili e funzionale nell'utilizzo di tutti i giorni.

Vorremo cogliere questa opportunità per rivolgere il nostro ringraziamento a tutti i nostri Partner che con continuità e con il lavoro di tutti i giorni portano questi concetti sui loro mercati di riferimento.

Apell S.p.A.

Dear Gentleman / Madam,

We are glad to inform you that Apell Sinphonia has been recommended for Il Compasso d'Oro as one of the best products of the "Italian Design" in 2008.

Il Compasso d'Oro, established in 1954, is the first and most important European Design Award and has the aim to enhance the quality of Italian Design.

A panel of Judges selected Apell Sinphonia together with one hundred of different outstanding designs and products that were published on ADI Design Index 2008; this publishing representing nomination for the authoritative and world-prestigious design award Il Compasso d'Oro.

Divided into different sections varying from Design for Living, Design for Environment, Design for Working and Services, Design for Individual up to Design for Exhibition and Visual Design, ADI Design Index includes products designed by well-known Companies and Studio design.

This recommendation is an important confirmation of all efforts Apell is investing in the creation of innovative concepts in washing, which are sophisticated and stylish in shapes, versatile and efficient for everyday use with respect for man and for the environment.

We wish to take this opportunity for thanking our Partners that are bringing these concepts all around the World through their activity.

Apell S.p.A.

Indice
index

Incasso / Built in 12
- Sinphonia 14
- Regola 22
- Sfera 28
- Iris 34
- Pura 40
- Amalthea 46
- Criteria 54
- Angolo 60
- Linear Plus 66
- Radius 76
- Linear 84
- Torino 92
- Venezia 102
- Melodia 110
- Circum 118
- Atmosfera 124
- Oceano 130
- Pietra Plus 138
- Pietra 146
- Pietra Zero 156

Sottotop / 164
- Ferrara Zero 166
- Ferrara Plus 174
- Ferrara 182

Appoggio / Lay-on 194
- Pisa 196
- Milano 204

Miscelatori / Mixers 212

Cappe / Hoods 230

Accessori / Accessories 248

Tritarifiuti / Garbage disposal unit 255

Avvertenze / Warnings 256

Strumenti di supporto / Support tools 257

Basi / Bases 258

Informazioni / Informations 260

Note 261

LAVELLI - *Sinks*

Amalthea
Incasso - *Built in*
pag 46

Atmosfera
Incasso - *Built in*
pag 124

Criteria
Incasso - *Built in*
pag 54

Ferrara Plus
Sottotop - *Undermount*
pag 174

Iris
Incasso - *Built in*
pag 34

Linear Plus
Incasso - *Built in*
pag 66

Milano
Appoggio - *Lay-on*
pag 204

Pietra
Incasso - *Built in*
pag 146

Angolo
Incasso - *Built in*
pag 60

Circum
Incasso - *Built in*
pag 118

Ferrara
Sottotop - *Undermount*
pag 182

Ferrara Zero
Sottotop - *Undermount*
pag 166

Linear
Incasso - *Built in*
pag 84

Melodia
Incasso - *Built in*
pag 110

Oceano
Incasso - *Built in*
pag 130

Pietra Plus
Incasso - *Built in*
pag 138

LAVELLI - *Sinks*

Pietra Zero
Incasso - *Built in*
pag 156

Pura
Incasso - *Built in*
pag 40

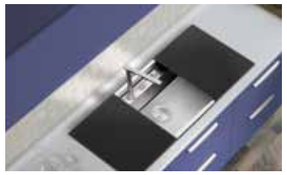

Regola
Incasso - *Built in*
pag 22

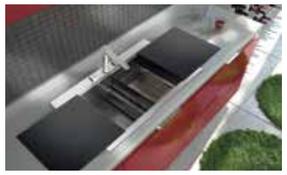

Sinphonia
Incasso - *Built in*
pag 14

Venezia
Incasso - *Built in*
pag 102

Pisa
Appoggio - *Lay-on*
pag 196

Radius
Incasso - *Built in*
pag 76

Sfera
Incasso - *Built in*
pag 28

Torino
Incasso - *Built in*
pag 92

MISCELATORI - *Mixers*

Miscelatori
Mixers
pag 212

ACCESSORI - *Accessories*

Kits
Kits
pag 248

CAPPE - *Hoods*

Cappe
Hoods
pag 230

TRITARIFIUTI - *Garbage disposal unit*

Tritarifiuti
Garbage disposal unit
pag 255

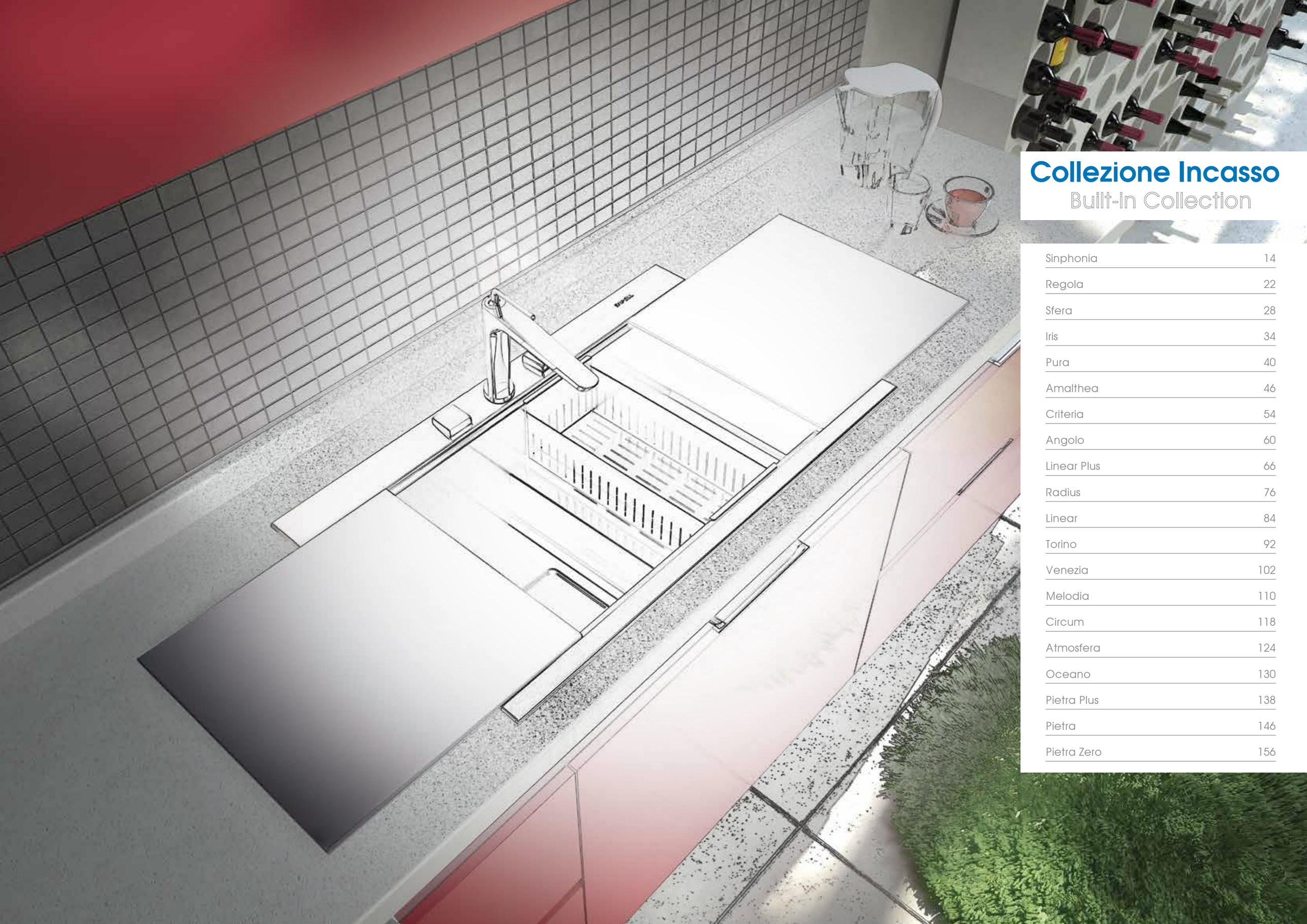

Collezione Incasso

Built-in Collection

Sinphonia	14
Regola	22
Sfera	28
Iris	34
Pura	40
Amalthea	46
Criteria	54
Angolo	60
Linear Plus	66
Radius	76
Linear	84
Torino	92
Venezia	102
Melodia	110
Circum	118
Atmosfera	124
Oceano	130
Pietra Plus	138
Pietra	146
Pietra Zero	156

Sinphonia

lavello: PD862IKITB
miscelatore: AP5202CR

Sinphonia

Incasso _ Built-in

La gamma di lavelli ad estetica squadrata Sinphonia nasce con l'obiettivo di proporre un nuovo concetto di sistema di lavaggio elegante e raffinato nelle forme, versatile e funzionale nell'utilizzo di tutti i giorni.

Gli eleganti accessori in vetro e acciaio perfettamente scorrevoli sul lavello e sul top ed utilizzabili come superfici di appoggio e di lavoro, permettono di chiudere completamente il lavello quando non utilizzato, conferendo un senso di ordine e di pulizia all'intera cucina.

L'originale progetto della piletta di scarico a scomparsa, conferisce coerenza stilistica al prodotto, mantenendo inalterate facilità di pulizia e semplicità d'uso del sistema di scarico dell'acqua.

The square-shaped Sinphonia sink range was conceived with the aim to offer a new, elegant and refined washing concept along with a versatile and functional everyday use.
The stylish glass and steel sliding accessories covering the sink, besides providing a working surface, keep the sink closed and supply the kitchen with a tidy and neat look.
The original design of the concealed drain adds style and ease of cleaning to the sink along with a simpler way to drain water.

lavello: PD862IKITB
miscelatore: AP5202CR

	color	accessories	code *drainer right or left /* *gocciolatoio destro o sinistro*	price
 Sinphonia kit: Sink with Colander and Silver Sliding Covers	silver	included 1 4 extra 5	PD862IKITS	€ 1.800,00
 Sinphonia kit: Sink with Colander and Black Sliding Covers	black/nero	included 2 4 extra 5	PD862IKITB	€ 1.800,00
 Sinphonia kit: Sink with Colander and White Sliding Covers	white/bianco	included 3 4 extra 5	PD862IKITW	€ 1.800,00

size	860x500 mm
drain hole	3",5
cut-out	840x480 mm
base	900 mm
depth	248 mm
fitting	flat inset
finish/finitura	satin/satinato

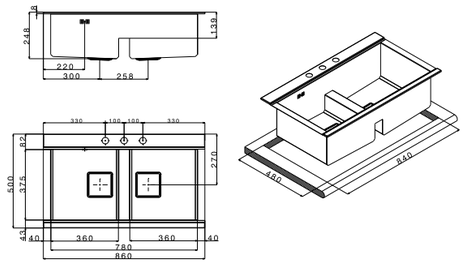

packed in boxes:
1270 x 645 x 430 mm - 29,0 Kg

mixers

APF3507CR
€ 430,00

APG3590CR
€ 1.355,00

AP5001HACR
€ 220,00

AP5002CR
€ 240,00

AP5202CR
€ 560,00

accessories

1
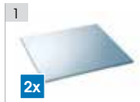
2x
TPD43FS
Silver Glass Cover
€ 175,00

2

2x
TPD43FB
Black Glass Cover
€ 175,00

3

2x
TPD43FW-1
White Glass Cover
€ 175,00

4

CPD15-1
Colander
€ 120,00

5

CPD30-1
Colander
€ 140,00

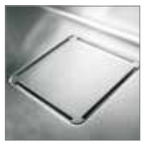

The hide away drainer

The original "hidden away drainer" adds stylistic refinement to the overall design, thus eliminating the unpleasant round shape of traditional drainers, and providing stylistic coherence to the minimalistic design of the sink. The special 3 mm stainless steel drain outlet covers, provides the bowl bases with a perfect unique straitgh surface, ensuring that even small items and Glasses are kept erect.

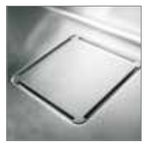

Il sistema di piletta a scomparsa

L'originale "sistema di piletta a scomparsa" conferisce coerenza stilistica al lavello e alla cucina eliminando le forme tonde della piletta poco integrabili con i concetti progettuali minimalisti del Sinphonia.
Le speciali coperture in acciaio inox con 3 mm di spessore, inoltre, rendono il fondo del lavello completamente piano, adatto a poggiare qualsiasi oggetto.

	color	accessories	code *drainer right or left /* *gocciolatoio destro o sinistro*	price
Sinphonia kit: Sink with Colander and Silver Sliding Covers	silver	included 1 4 extra 5	**PD1162IRKITS** (dx/*right*) **PD1162ILKITS** (sx/*left*)	€ 1.950,00 € 1.950,00

size 1160x500 mm
drain hole 3",5
cut-out 1140x480 mm
base 900 mm
depth 248 mm
fitting flat inset
finish/finitura satin/satinato

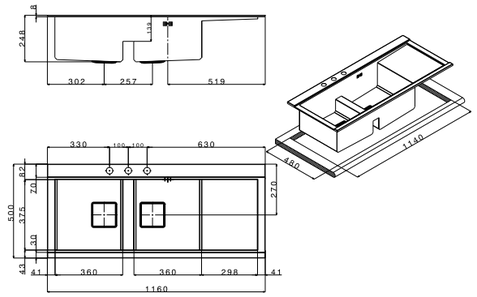

packed in boxes:
1570 x 645 x 430 mm - 31,5 Kg

	color	accessories	code	price
Sinphonia kit: Sink with Colander and Black Sliding Covers	black/nero	included 2 4 extra 5	**PD1162IRKITB** (dx/*right*) **PD1162ILKITB** (sx/*left*)	€ 1.950,00 € 1.950,00

size 1160x500 mm
drain hole 3",5
cut-out 1140x480 mm
base 900 mm
depth 248 mm
fitting flat inset
finish/finitura satin/satinato

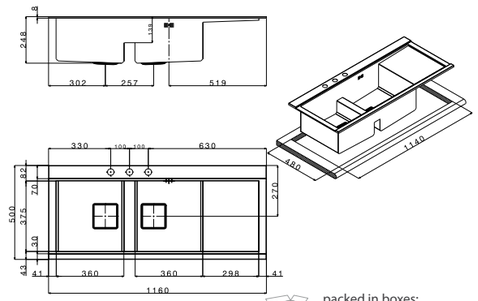

packed in boxes:
1570 x 645 x 430 mm - 31,5 Kg

	color	accessories	code	price
Sinphonia kit: Sink with Colander and White Sliding Covers	white/bianco	included 3 4 extra 5	**PD1162IRKITW** (dx/*right*) **PD1162ILKITW** (sx/*left*)	€ 1.950,00 € 1.950,00

size 1160x500 mm
drain hole 3",5
cut-out 1140x480 mm
base 900 mm
depth 248 mm
fitting flat inset
finish/finitura satin/satinato

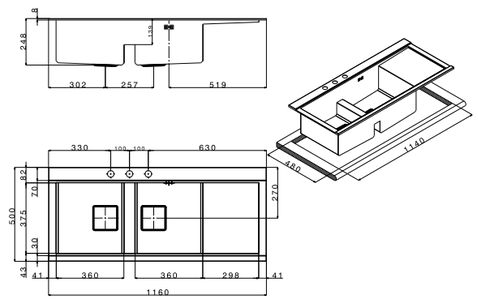

packed in boxes:
1570 x 645 x 430 mm - 31,5 Kg

mixers

APF3507CR
€ 430,00

APG3590CR
€ 1.355,00

AP5001HACR
€ 220,00

AP5002CR
€ 240,00

AP5202CR
€ 560,00

accessories

1
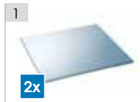
2x
TPD43FS
Silver Glass Cover
€ 175,00

2

2x
TPD43FB
Black Glass Cover
€ 175,00

3

2x
TPD43FW-1
White Glass Cover
€ 175,00

4

CPD15-1
Colander
€ 120,00

5

CPD30-1
Colander
€ 140,00

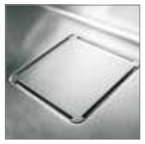

The hide away drainer

The original "hidden away drainer" adds stylistic refinement to the overall design, thus eliminating the unpleasant round shape of traditional drainers, and providing stylistic coherence to the minimalistic design of the sink. The special 3 mm stainless steel drain outlet covers, provides the bowl bases with a perfect unique straitgh surface, ensuring that even small items and Glasses are kept erect.

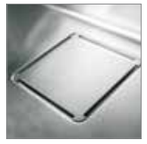

Il sistema di piletta a scomparsa

L'originale "sistema di piletta a scomparsa" conferisce coerenza stilistica al lavello e alla cucina eliminando le forme tonde della piletta poco integrabili con i concetti progettuali minimalisti del Sinphonia.
Le speciali coperture in acciaio inox con 3 mm di spessore, inoltre, rendono il fondo del lavello completamente piano, adatto a poggiare qualsiasi oggetto.

Regola

lavello: RE791IKITB
miscelatore: APF1260CR

Regola

Incasso _ Built-in

In abbinamento con i migliori top presenti sul mercato, il lavello Regola garantisce igiene, praticità e assicura una ottima funzionalità, anche quando lo spazio a disposizione è ridotto. Concepito grazie alle tecniche più avanzate, eguaglia il livello di qualità fino ad oggi raggiunto solo con i top e i lavelli in solid surface. Il particolare miscelatore a scomparsa, fornito insieme al lavello, identifica una sensibilità di progetto volta a coniugare design e praticità nelle nuove cucine del terzo millennio. I taglieri in vetro esprimono un concetto di continuità con il piano cottura donando una percezione di perfetta armonia sul Top.

In combination with the best worktop on the market, the Regola sink provides hygiene, practical use and functionality even when space is meager. Thanks to the most advanced design technique, this sink matches the quality standards only achieved by solid surface sinks and tops. Its pull down mixer reflects its configuration sensitivity aimed at combining design and practical use in the modern day kitchen. The glass chopping boards fitly match the cooktop, giving a perception of perfect harmony on the worktop.

lavello: RE791IKITB
miscelatore: APF1260CR

APELL

size	600x510 mm
drain hole	3,5"
cut-out	550x480 mm
base	600 mm
depth	242 mm
fitting	flat inset
finish/finitura	satin/satinato

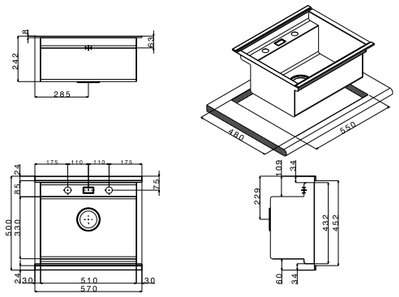

packed in boxes:
720 x 735 x 415 mm - 19,16 Kg

color	accessories				code (drainer right or left / gocciolatoio destro o sinistro)	price
black/nero	included	1	2	8	RE601IKITB	€ 1.750,00
silver	included	1	3	8	RE601IKITS	€ 1.750,00
white/bianco	included	1	4	8	RE601IKITW	€ 1.750,00
	extra	9	10			

size	790x510 mm
drain hole	3,5"
cut-out	770x480 mm
base	800 mm
depth	242 mm
fitting	flat inset
finish/finitura	satin/satinato

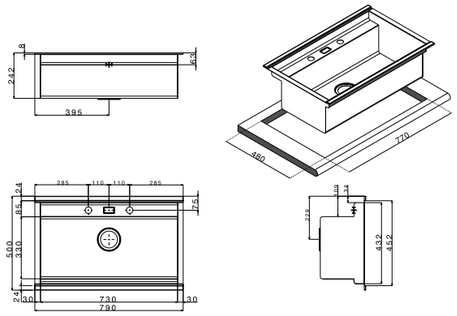

packed in boxes:
990 x 720 x 410 mm- 23,5 Kg

color	accessories				code	price
black/nero	included	1	5	8	RE791IKITB	€ 1.800,00
silver	included	1	6	8	RE791IKITS	€ 1.800,00
white/bianco	included	1	7	8	RE791IKITW	€ 1.800,00
	extra	9	10			

mixer

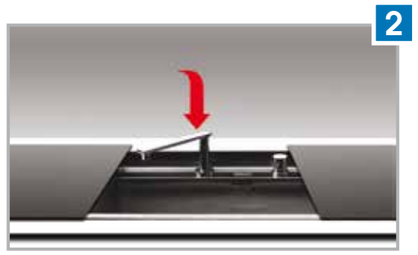

accessories

1

APF1260CR
Telescopic
€ 490,00

2

2x
TVRE300B
Black Glass Covers
€ 175,00

3

2x
TVRE300S
Silver Glass Covers
€ 175,00

4

2x
TVRE300W
White Glass Covers
€ 175,00

5

2x
TVRE395B
Black Glass Covers
€ 175,00

6
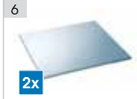
2x
TVRE395S
Silver Glass Covers
€ 175,00

7

2x
TVRE395W
White Glass Covers
€ 175,00

8

RND90
Rondò Waste
€ 50,00

9

CSC15
Colander
€ 120,00

10

TLCRE
Kit
€ 205,00

APELL

Sfera

lavello: SA9018IRBC
miscelatore: AP7730CR

Sfera

Incasso _ Built-in

Sfera propone un nuovo concetto di lavello con vasche a Raggio Minimo. L'essenza del progetto è di chiudere il lavandino quando non in uso fornendo un senso generale di ordine a tutta la cucina. Infatti, i Taglieri scorrevoli in vetro e acciaio, quando sono chiusi, forniscono un aspetto di pulizia nascondendo piatti e bicchieri che aspettano di essere posti nella lavastoviglie. Gli stessi taglieri risulteranno utilissimi nella preparazione dei cibi nonché molto facili da pulire. Il design futuristico è stato esteso anche alla piletta che incorpora un coperchio di acciaio che aggiunge un tocco stilistico supplementare.

Sfera provides a new concept of Minimum radius bowl design. The essence of the project is to close the sink when not in use, providing an overall sense of tidiness to the whole kitchen. Its steel and glass chopping boards, when closed, can hide the plates and glasses yet to be put in the dishwasher. Besides preparing food, the boards are very easy to clean. Its futuristic design encompasses its steel lid covered drain.

lavello: SAG901KITBISC
miscelatore: AP5202CR

	finish/finitura	accessories	code (drainer right or left / gocciolatoio destro o sinistro)	price
	brushed/spazzolato	included 1	SA901IRBC (dx/right)	€ 775,00
		included 1	SA901ILBC (sx/left)	€ 775,00
		extra 2 3 4 6 7		

size	900x510 mm
drain hole	3,5"
cut-out	850x480 mm
base	600 mm
depth	219 mm
fitting	flat inset
finish/finitura	brushed / spazzolato

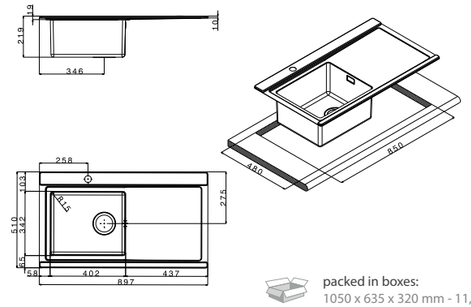

packed in boxes:
1050 x 635 x 320 mm - 11,7 Kg

	brushed/spazzolato	included 1	SA9018IRBC (dx/right)	€ 1.050,00
		included 1	SA9018ILBC (sx/left)	€ 1.050,00
		extra 2 3 4 6 7		

size	900x510 mm
drain hole	3,5"
cut-out	850x480 mm
base	800 mm
depth	219 mm
fitting	flat inset
finish/finitura	brushed / spazzolato

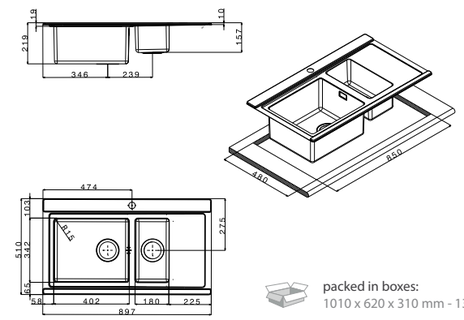

packed in boxes:
1010 x 620 x 310 mm - 13 Kg

	brushed/spazzolato	included 1	SA902IBC	€ 1.000,00
		extra 2 3 4 6 7		

size	900x510 mm
drain hole	3,5"
cut-out	860x480 mm
base	900 mm
depth	219 mm
fitting	flat inset
finish/finitura	brushed / spazzolato

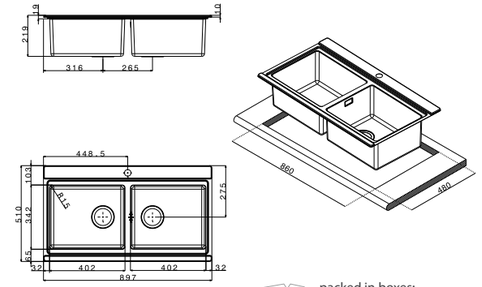

packed in boxes:
1130 x 570 x 270 mm - 8,6 Kg

	silver	included 1 2 5	SAG901KITSISC	€ 1.340,00
	black/nero	included 1 3 5	SAG901KITBISC	€ 1.340,00
	white/bianco	included 1 4 5	SAG901KITWISC	€ 1.340,00

size	900x510 mm
drain hole	3,5"
cut-out	850x480 mm
base	900 mm
depth	220 mm
fitting	flat inset
finish/finitura	brushed / spazzolato

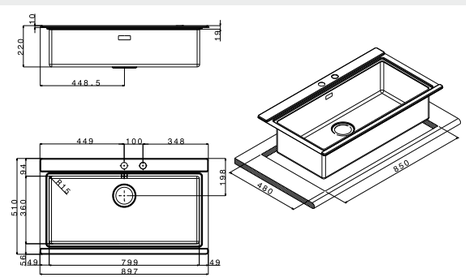

packed in boxes:
1265 x 645 x 430 mm- 22,83 Kg

mixers

APF3507W	APF3507B	APF3507CR	APF3227W	APF3227B	APF3227CR	AP9010CR	AP9020B
€ 550,00	€ 550,00	€ 430,00	€ 260,00	€ 260,00	€ 200,00	€ 290,00	€ 260,00

accessories

1	2	3	4	5	6	7
RND90	TIR45S	TIR45B	TIR45W-1	CDKA15	CI34	VSH34
Rondò Waste	Silver Glass Covers (2x)	Black Glass Covers (2x)	White Glass Covers (2x)	Colander	Basket	Colander
€ 50,00	€ 175,00	€ 175,00	€ 175,00	€ 120,00	€ 65,00	€ 90,00

Iris

lavello: IR9015ILSC
miscelatore: AP5001HACR

Iris

Incasso _ Built-in

Trasformare il lavello da un semplice accessorio della cucina ad un sistema di lavaggio articolato capace di scomparire quando non utilizzato: è questa la missione affidata a questa gamma progettata e realizzata per un pubblico esigente ma ad un costo accessibile. Iris è la versione più conveniente dei famosi lavelli "a scomparsa" della Apell.

Come una Lavastoviglie che si integra perfettamente quasi scomparendo nel contesto del mobile, così questo lavello, quando non utilizzato, si integra con il top aumentandone la superficie di appoggio grazie agli eleganti coperchi scorrevoli.

Iris is an amazing sink that can be turned into a complex washing tool and yet, concealed when not in use. This sink was designed for an exigent market and at a bargain price. Iris is the cheapest of the hide-away sinks from Apell.

Just like a dishwasher which can perfectly fit into the furniture design of the kitchen, this sink, when not in use, expands the surface of worktop thanks to its elegant sliding boards.

lavello: IR9015ILSC
miscelatore: AP5001HACR

APELL

	finish/finitura	accessories	code (drainer right or left / gocciolatoio destro o sinistro)	price
size 900x510 mm; drain hole 3,5"; cut-out 860x480 mm; base 450 mm; depth 229 mm; fitting flat inset; finish/finitura brushed / spazzolato 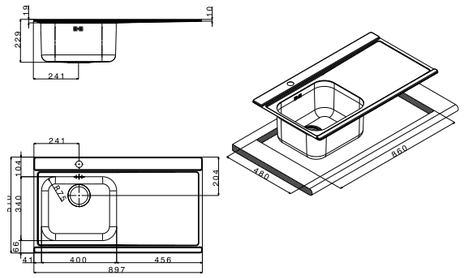	brushed/spazzolato	included 1; extra 2 3 4 5 6 7 8	IR901IRSC (dx/right)	€ 245,00
			IR901ILSC (sx/left)	€ 245,00

packed in boxes: 1140 x 610 x 280 mm - 7,69 Kg

size 900x510 mm; drain hole 3,5"; cut-out 850x480 mm; base 800 mm; depth 229 mm; fitting flat inset; finish/finitura brushed / spazzolato 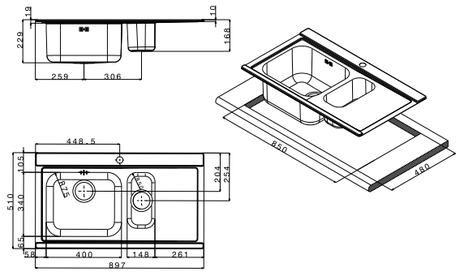	brushed/spazzolato	included 1; extra 2 3 4 5 6 7 8 9	IR9015IRSC (dx/right)	€ 415,00
			IR9015ILSC (sx/left)	€ 415,00

packed in boxes: 1115 x 570 x 270 mm - 7,8 Kg

size 900x510 mm; drain hole 3,5"; cut-out 860x480 mm; base 900 mm; depth 229 mm; fitting flat inset; finish/finitura brushed / spazzolato 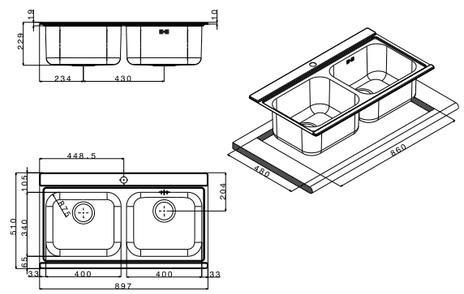	brushed/spazzolato	included 1; extra 2 3 4 5 6 7 8	IR902ISC	€ 370,00

packed in boxes: 1130 x 570 x 270 mm - 8,6 Kg

mixers

APF3227W € 260,00

APF3227B € 260,00

APF3227CR € 200,00

AP20CR € 120,00

AP9010CR € 290,00

AP9020B € 260,00

accessories

1

RND90 Rondò Waste € 50,00

2 — 2x

TIR45S Silver Glass Cover € 175,00

3 — 2x

TIR45B Black Glass Cover € 175,00

4 — 2x
TIR45W-1 White Glass Cover € 175,00

5

CI34 Basket € 65,00

6

TLC34 Kit € 210,00

7

TL34 Wood Chopping Board € 75,00

8

TT34 Polyethylene Chopping Board € 75,00

9

VSH15 Colander € 115,00

APELL

Pura

lavello: PU861IRBC
miscelatore: AP9010CR

Pura

Incasso _ Built-in

I lavelli in vetro temperato della famiglia Pura sono esteticamente godibili grazie alle linee morbide e alla superficie riflettente. L'alta tecnologia e i più moderni metodi produttivi applicati al vetro temperato danno la certezza di un materiale innovativo, duraturo nel tempo e resistente a graffi, piccoli urti e sostanze acide. Le principali caratteristiche del prodotto sono l'altezza del bordo marcata e le vasche capienti e profonde. Inoltre, il raggio minimo rende estremamente facile le operazioni di pulizia quotidiane.

Its tempered glass material provides an attractive design with smooth lines and reflecting surface. The high technology design of the glass guarantees innovative and long lasting material which can prevent scratches, dents and acidic corrosion. The main characteristics of the product are its pronounced edge height and the wide and deep bowls. Moreover, its minimum radius allows ease of cleaning.

lavello: PU861IRBC
miscelatore: AP9010CR

	finish/finitura	accessories	code drainer right or left / gocciolatoio destro o sinistro	price
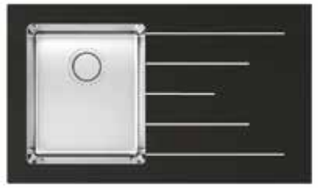	brushed/spazzolato	included 1 2 extra 3 4	**PU861IRBC** (dx/*right*) **PU861ILBC** (sx/*left*)	€ 750,00 € 750,00

size	870x510 mm
drain hole	3,5″
cut-out	840x480 mm
base	450 mm
depth	208 mm
fitting	8 mm
finish/finitura	brushed / spazzolato

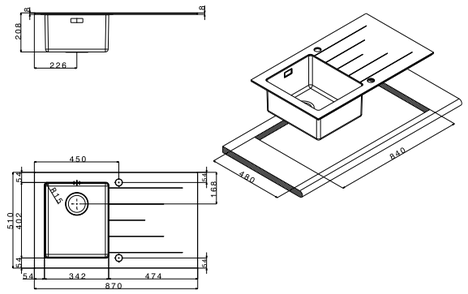

packed in boxes:
1000 x 620 x 310 mm - 16,2 Kg

	finish/finitura	accessories	code	price
	brushed/spazzolato	included 1 2	**PUG861IBC**	€ 900,00

size	870x510 mm
drain hole	3,5″
cut-out	840x480 mm
base	900 mm
depth	209 mm
fitting	8 mm
finish/finitura	brushed / spazzolato

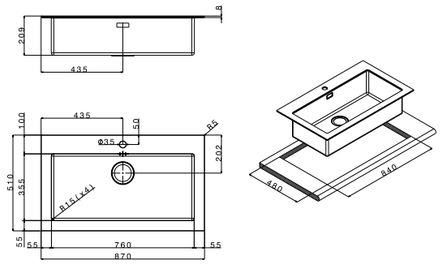

packed in boxes:
1020 x 620 x 310 mm - 15,75 Kg

	finish/finitura	accessories	code	price
	brushed/spazzolato	included 1 2 extra 3 4	**PU1162IRBC** (dx/*right*) **PU1162ILBC** (sx/*left*)	€ 990,00 € 990,00

size	1170x510 mm
drain hole	3,5″
cut-out	1140X480 mm
base	800 cm
depth	208 mm
fitting	8 mm
finish/finitura	brushed / spazzolato

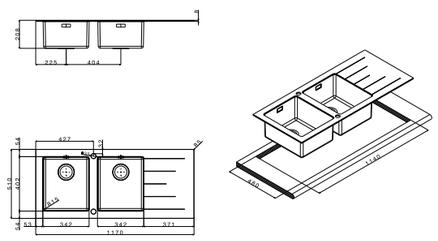

packed in boxes:
1260 x 615 x 300 mm - 22,0 Kg

mixers

APF3227B
€ 260,00

AP500CR
€ 275,00

AP9020B
€ 260,00

AP9010CR
€ 290,00

accessories

1

RND90
Rondò Waste
€ 50,00

2

KITPU
Pop-up
€ 50,00

3

VSH34
Colander
€ 90,00

4

CI34
Basket
€ 65,00

Amalthea

lavello: SQ1162IRSC
miscelatore: AP5202CR

Amalthea

Incasso _ Built-in

Amalthea rappresenta una gamma completa di vasche e lavelli dall'estetica squadrata.
Il design di questi prodotti, moderno ed essenziale, valorizza lo stile dell'intera cucina in linea con le più attuali tendenze del design.
La speciale finitura satinata dell'acciaio e gli originali giochi di luce del gocciolatoio fanno del lavello un elemento di spiccata eleganza e personalità per l'intera cucina.

Almathea is a range of square-shaped sinks and bowls.
Their modern and essential design improves the quality of the entire kitchen according to the latest trends.
The satin finish of the steel and the light tricks of the drain board supply the kitchen with elegance and personality.

lavello: SQ1162IRSC
miscelatore: AP5001HACR

		finish/finitura	accessories	code (drainer right or left / gocciolatoio destro o sinistro)	price
	size 860x500 mm drain hole 3,5" cut-out 840x480 mm base 450 mm depth 225 mm fitting 6 mm finish/finitura satin/satinato	satin/satinato	extra 1 2 3 4 5 6 7	SQ861IRSC (dx/right) SQ861ILSC (sx/left)	€ 950,00 € 950,00
	size 860x513 mm drain hole 3,5" cut-out 840x480 mm base 900 mm depth 210 mm fitting flat inset finish/finitura satin/satinato	satin/satinato	extra 1 3 7	SQ3838ISC	€ 1.020,00
	size 860x513 mm drain hole 3,5" cut-out 840x480 mm base 900 mm depth 210 mm fitting flat inset finish/finitura satin/satinato	satin/satinato	extra 1 2 3 7	SQ4530ISC	€ 1.020,00
	size 1000x500 mm drain hole 3,5" cut-out 980x480 mm base 800 mm depth 225 mm fitting 6 mm finish/finitura satin/satinato	satin/satinato	extra 1 3 4 5 6 7	SQ1002IRSC (dx/right) SQ1002ILSC (sx/left)	€ 1.020,00 € 1.020,00

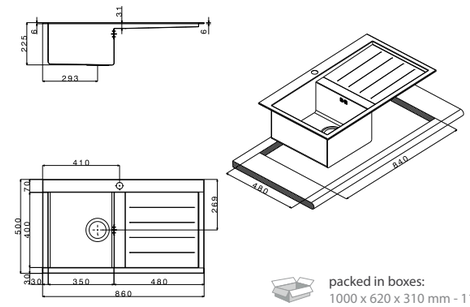

packed in boxes:
1000 x 620 x 310 mm - 11,8 Kg

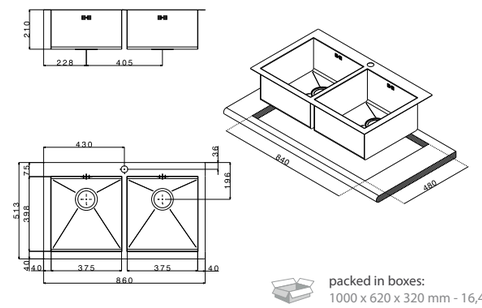

packed in boxes:
1000 x 620 x 320 mm - 16,45 Kg

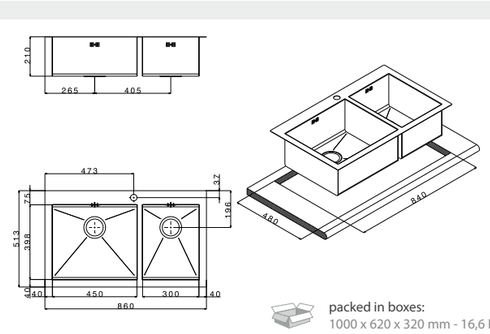

packed in boxes:
1000 x 620 x 320 mm - 16,6 Kg

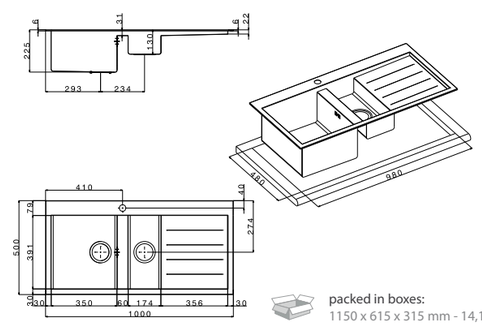

packed in boxes:
1150 x 615 x 315 mm - 14,1 Kg

mixers

AP5202CR
€ 560,00

APF3507CR
€ 430,00

AP5002CR
€ 240,00

AP5001HACR
€ 220,00

APG8993CR
€ 310,00

APG3590CR
€ 1.355,00

accessories

1

VSH20Q-2
Colander
€ 120,00

2

VSH40Q-2
Colander
€ 140,00

3

TTQ40
Polyethylene Chopping Board
€ 85,00

4
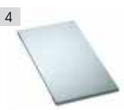
TSQ24S
Silver Glass Cover
€ 100,00

5

TSQ24B
Black Glass Cover
€ 100,00

6

TSQ24W
White Glass Cover
€ 100,00

7

TLQ40
Wood Chopping Board
€ 85,00

	finish/finitura	accessories	code (drainer right or left / gocciolatoio destro o sinistro)	price
	satin/satinato	extra 1 2 3 4 5 6 7	SQ1162IRSC (dx/right)	€ 1.100,00
			SQ1162ILSC (sx/left)	€ 1.100,00

size	1160x500 mm
drain hole	3,5"
cut-out	1140x480 mm
base	900 mm
depth	226 mm
fitting	6 mm
finish/finitura	satin/satinato

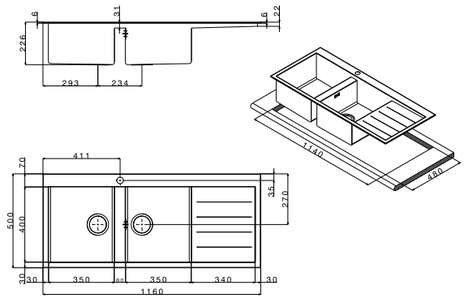

packed in boxes:
1320 x 620 x 320 mm - 16,7 Kg

	finish/finitura	accessories	code	price
	satin/satinato	extra 1 2 3 4 5 6 7	SQ72ISC	€ 690,00

size	787x499 mm
drain hole	3,5"
cut-out	770x480 mm
base	800 mm
depth	210 mm
fitting	6 mm
finish/finitura	satin/satinato

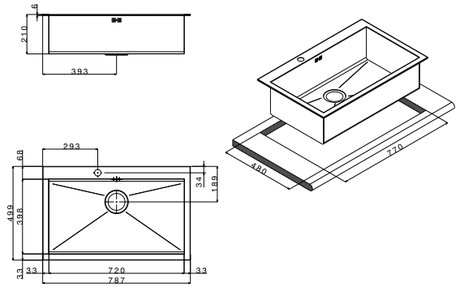

packed in boxes:
860 x 580 x 310 mm - 9,18 Kg

	finish/finitura	accessories	code	price
	satin/satinato	extra 1 3 4 5 6 7	SQ50ISC	€ 640,00

size	567x499 mm
drain hole	3,5"
cut-out	550x480 mm
base	600 mm
depth	210 mm
fitting	6 mm
finish/finitura	satin/satinato

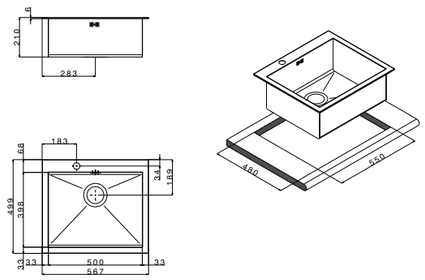

packed in boxes:
645 x 585 x 300 mm - 7,52 Kg

mixers

AP52002CR € 560,00

APF3507CR € 430,00

AP5002CR € 240,00

AP5001HACR € 220,00

APG8993CR € 310,00

APG3590CR € 1.355,00

accessories

1

VSH20Q-2
Colander
€ 120,00

2

VSH40Q-2
Colander
€ 140,00

3

TTQ40
Polyethylene Chopping Board
€ 85,00

4

TSQ24S
Silver Glass Cover
€ 100,00

5

TSQ24B
Black Glass Cover
€ 100,00

6

TSQ24W
White Glass Cover
€ 100,00

7

TLQ40
Wood Chopping Board
€ 85,00

Criteria

lavello: CR860IBC
miscelatore: APG8993CR

Criteria

Incasso _ Built-in

Con l'innovazione e l'esclusività che da sempre contraddistingue i lavelli Apell, abbiamo voluto scolpire un lavello con un design moderno e affascinante. L'elemento acqua traccia le forme non scontate e accattivanti di questo lavello. Lo scorrere naturale di questo nobile liquido farà da scenografia nell'utilizzo quotidiano trovando in essa un piacevole alleato in cucina.

Tutto lo spazio di cui avete bisogno. Una vasca enorme che assicura tutta la capienza che si possa desiderare.

Innovation and exclusive design have always been a unique feature of Apell sinks. The Criteria sink is therefore modern and fascinating. Water shapes the unordinary and captivating characteristics of this sink. The gentle flow of this liquid is the setting for the everyday use of this pleasant kitchen implement.

Its large bowl guarantees the maximum capacity you could desire.

lavello: CR860IBC
miscelatore: APG8993CR

	finish/finitura	accessories	code *drainer right or left /* *gocciolatoio destro o sinistro*	price
	brushed/spazzolato	extra	CR800IBC	€ 280,00
	brushed/spazzolato	extra 1 2	CR860IBC	€ 350,00
	brushed/spazzolato	included 4 5 6 7	CRT860IKIT	€ 490,00
	brushed/spazzolato	extra 8 9	CRT862IBC	€ 450,00

size 800x500 mm
drain hole 3,5″
cut-out 780x480 mm
base 800 mm
depth 191 mm
fitting 7 mm
finish/finitura brushed/spazzolato

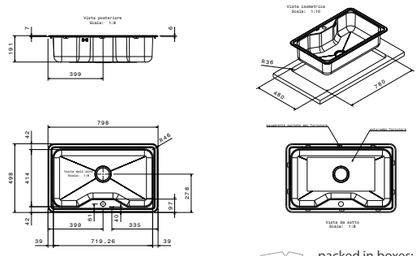

packed in boxes:
940 x 610 x 280 mm - 7 Kg

size 860x510 mm
drain hole 3,5″
cut-out 840x490 mm
base 900 mm
depth 220 mm
fitting 7 mm
finish/finitura brushed/spazzolato

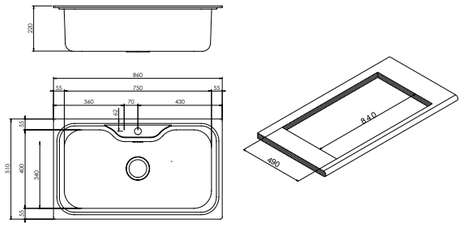

packed in boxes:
920 x 585 x 250 mm - 7,5 Kg

size 860x500 mm
drain hole 3,5″
cut-out 840x480 mm
base 900 mm
depth 207 mm
fitting 7 mm
finish/finitura brushed/spazzolato

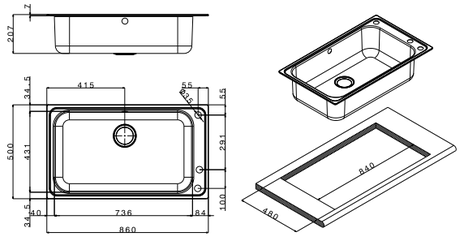

packed in boxes:
905 x 545 x 250 mm - 10,16 Kg

size 860x500 mm
drain hole 3,5″
cut-out 840x480 mm
base 900 mm
depth 195 mm
fitting 7 mm
finish/finitura brushed/spazzolato

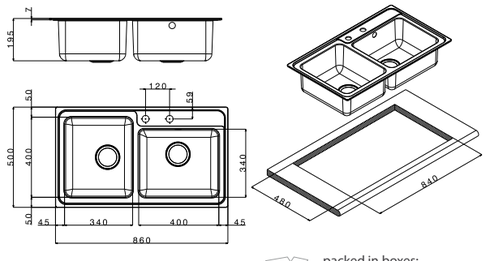

packed in boxes:
1010 x 610 x 280 mm - 7,64 Kg

mixers

APF7107CR
€ 460,00

AP7090CR
€ 370,00

AP7730CR
€ 150,00

AP8420CR
€ 115,00

APG8993CR
€ 310,00

accessories

1

2x
TVCR860
Black Glass Covers
€ 175,00

2

TLCCR51
Kit
€ 235,00

3

VSH16
Colander
€ 115,00

4

TLCR
Wood Chopping Board
€ 65,00

5

VSHCR
Colander
€ 115,00

6

KITSD
Soap dispenser
€ 65,00

7

KITPU
Pop-up
€ 50,00

8

TTCR
Chopping Board
€ 95,00

9

VSHCR862
Colander
€ 115,00

Angolo

lavello: ROAN31BC
miscelatore: AP20CR

Angolo

Incasso _ Built-in

Una collezione versatile che si adatta alle esigenze di utilizzo della cucina ad angolo offrendo sempre la massima funzionalità.

Abbiamo studiato sistemi integrati di accessori che ottimizzando ogni vostro movimento arricchiscono l'estetica e la funzionalità dei nostri lavelli.

A versatile collection which meets the features of a cornered kitchen with high functionality.

A range of accessories aimed at optimizing activities and enriching the look and functionality of our sinks.

lavello: ROAN3IBC
miscelatore: AP20CR

APELL

	finish/finitura	accessories	code (drainer right or left / gocciolatoio destro o sinistro)	price
	brushed/spazzolato	extra 1 2 3 4a 5a 6	ROAN2IBC	€ 460,00
	linen/antigraffio	extra 1 2 3 4a 5a 6	ROAN2IAC	€ 510,00

size: 830x830x500 mm
drain hole: 3,5"
cut-out: see technical drawing
base: see technical drawing
depth: 193 mm
fitting: 8 mm
finish/finitura: brushed/spazzolato, linen/antigraffio

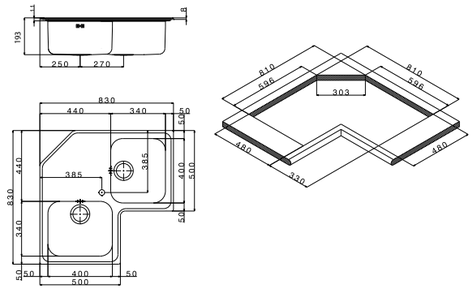

packed in boxes:
890 x 860 x 220 mm - 7,7 Kg

	finish/finitura	accessories	code	price
	brushed/spazzolato	extra 1 2 3 4a 5a 6 7a 8 9	ROAN3IBC	€ 615,00
	linen/antigraffio	extra 1 2 3 4a 5a 6 7a 8 9	ROAN3IAC	€ 720,00

size: 830x830x500 mm
drain hole: 3,5"
cut-out: see technical drawing
base: see technical drawing
depth: 193 mm
fitting: 8 mm
finish/finitura: brushed/spazzolato, linen/antigraffio

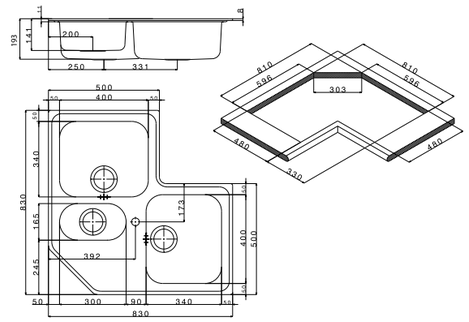

packed in boxes:
870 x 855 x 220 mm - 8,55Kg

	finish/finitura	accessories	code	price
	brushed/spazzolato	extra 1 2 3 4 5 7	ROAN2B90IRBC (dx/right)	€ 550,00
			ROAN2B90ILBC (sx/left)	€ 550,00
	linen/antigraffio	extra 1 2 3 4 5 7	ROAN2B90IRAC (dx/right)	€ 610,00
			ROAN2B90ILAC (sx/left)	€ 610,00

size: 830x830X500 mm
drain hole: 3,5"
cut-out: see technical drawing
base: 900 mm
depth: 223 mm
fitting: 8 mm
finish/finitura: brushed/spazzolato, linen/antigraffio

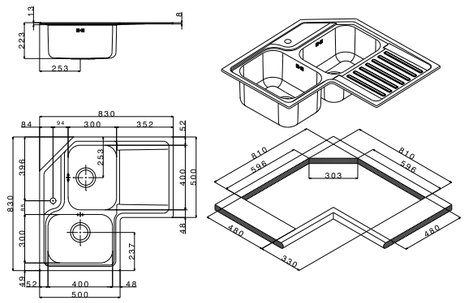

packed in boxes:
890 x 860 x 220 mm - 7,7 Kg

mixers

APG8993CR
€ 310,00

AP7780CR
€ 160,00

APG1111CR
€ 260,00

AP7730DCCR
€ 190,00

AP20CR
€ 120,00

accessories

1

TSQ24S
Silver Glass Cover
€ 100,00

2

TSQ24B
Black Glass Cover
€ 100,00

3

TSQ24W
White Glass Cover
€ 100,00

4 4a

TL30/TL34
Wood Chopping Board
€ 75,00/€ 75,00

5 5a

TT30/TT34
Polyethylene Chopping Board
€ 75,00/€ 75,00

6

TLC34
Kit
€ 210,00

7 7a

CI30/CI34
Basket
€ 65,00

8

VSH16SF
Colander
€ 115,00

9

VSH16
Colander
€ 115,00

APELL

Linear Plus

lavello: LNP1162IRBC
miscelatore: AP7730DCCR

Linear Plus

Incasso _ Built-in

La nuova gamma di lavelli a raggio minimo nasce per coniugare eleganza e modernità nelle forme con praticità d'uso quotidiano e facilità di pulizia. Essa si colloca perfettamente nell'ambito di ambienti curati caratterizzati da linee sobrie e pulite soddisfacendo l'esigenza di una utenza sofisticata.

Angoli acuti e linee simmetriche sul gocciolatoio in aggiunta alla robustezza del lavello assicurano una bellezza che dura nel tempo, arricchita ulteriormente dalla copertura in acciaio delle Pilette.

Progettato e realizzato per soddisfare tutti i fabbisogni dei nostri clienti

I lavelli Linear Plus completano la propria famiglia con i nuovi modelli Incasso Lama. Il bordo perimetrale, rettificato e smussato, dona morbidezza al tatto ed integra perfettamente il lavello nel Piano di lavoro.

The new range of minimum radius sinks was conceived with the goal to combine elegance and modernity along with practical use and ease of cleaning. This sink perfectly fits into sleek and neat surroundings, fulfilling the needs of an exigent market.

The sharp corners and symmetric lines of the drain board along with the sturdiness of the sink ensure long lasting beauty enriched by the steel lid covered drain.

Designed and manufactured in order to fulfill the needs of our customers.

The Linear Plus sinks include the new built-in Flat models. The perimeter edges are smoothened and rectified, allowing comfortable use and perfect integration with the kitchen countertop.

lavello: LNP1162IRBC
miscelatore: AP7730DCCR

			fitting/tipologia	accessories	code (drainer right or left / gocciolatoio destro o sinistro)	price
	size	860x500 mm				
	drain hole	3,5″				
	cut-out	840x480 mm				
	base	600 mm				
	depth	215 mm				
	fitting	4 mm				
		flat				
	finish/finitura	brushed/spazzolato				
				included 1	LNP861IRBC (dx/right)	€ 340,00
					LNP861ILBC (sx/left)	€ 340,00
				included 1	LNP861FRBC (dx/right)	€ 395,00
					LNP861FLBC (sx/left)	€ 395,00
				extra 2 3 4 5		

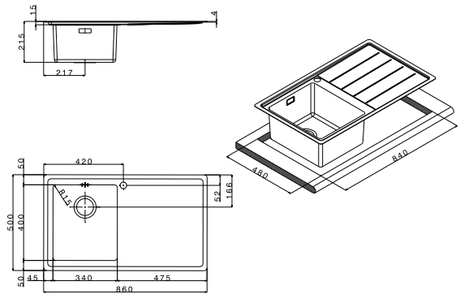

packed in boxes:
935 x 610 x 285 mm - 7,23 Kg

	size	860x500 mm				
	drain hole	3,5″				
	cut-out	840x480 mm				
	base	900 mm				
	depth	215 mm				
	fitting	4 mm				
		flat				
	finish/finitura	brushed/spazzolato				
				included 1	LNP862IBC	€ 485,00
				included 1	LNP862FBC	€ 570,00
				extra 2 3 4 5		

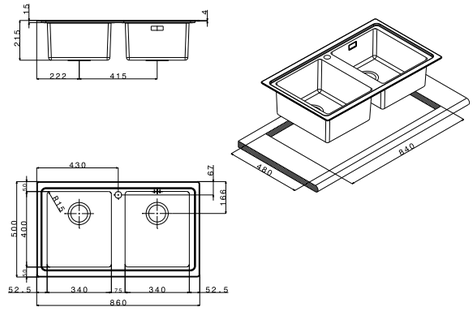

packed in boxes:
1000 x 610 x 280 mm - 10,3 Kg

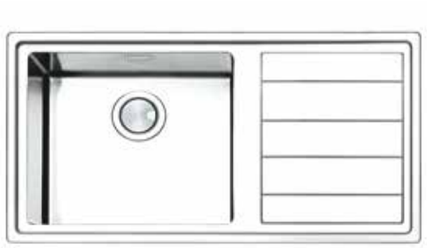	size	1000x500 mm				
	drain hole	3,5″				
	cut-out	980x480 mm				
	base	800 mm				
	depth	215 mm				
	fitting	4 mm				
		flat				
	finish/finitura	brushed/spazzolato				
				included 1	LNP1001IRBC (dx/right)	€ 505,00
					LNP1001ILBC (sx/left)	€ 505,00
				included 1	LNP1001FRBC (dx/right)	€ 605,00
					LNP1001FLBC (sx/left)	€ 605,00
				extra 2 3 4 5		

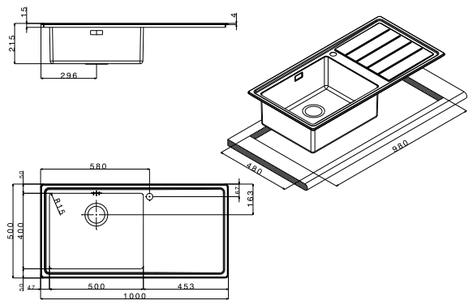

packed in boxes:
1085 x 605 x 285 mm - 8.46 kg

mixers

APF3227CR
€ 200,00

APF7107CR
€ 460,00

AP7790CR
€ 300,00

AP7730DCCR
€ 190,00

accessories

1

RND90
Rondò Waste
€ 50,00

2

TLN24S
Silver Glass Covers
€ 100,00

3

TLN24B
Black Glass Covers
€ 100,00

4

TLN24W
White Glass Covers
€ 100,00

5

CI34
Basket
€ 65,00

	fitting/tipologia	accessories	code drainer right or left / gocciolatoio destro o sinistro	price
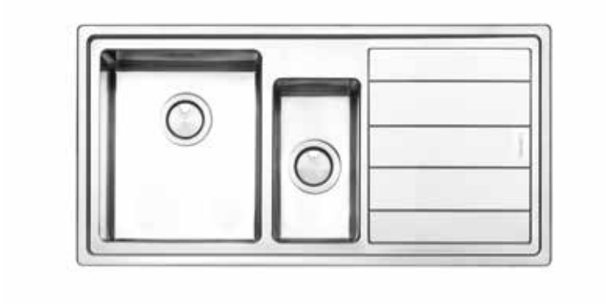		included 1	LNP1002IRBC (dx/right)	€ 505,00
			LNP1002ILBC (sx/left)	€ 505,00
		included 1	LNP1002FRBC (dx/right)	€ 605,00
			LNP1002FLBC (sx/left)	€ 605,00
		extra 2 3 4 5		

size 1000x500 mm
drain hole 3,5″
cut-out 980x480 mm
base 800 mm
depth 215 mm
fitting 4 mm
flat
finish/finitura brushed/spazzolato

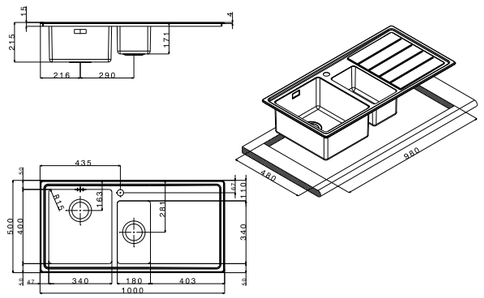

packed in boxes:
1130 x 600 x 280 mm - 9,8 Kg

		included 1	LNPG1161IRBC (dx/right)	€ 540,00
			LNPG1161ILBC (sx/left)	€ 540,00
		extra 2 3 4		

size 1160x500 mm
drain hole 3,5″
cut-out 1140x480 mm
base 900 mm
depth 215 mm
fitting 4 mm
flat
finish/finitura brushed/spazzolato

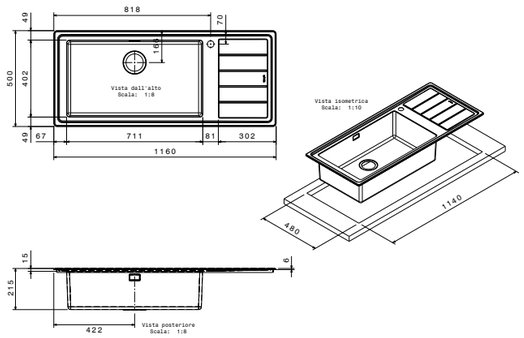

packed in boxes:
1300 x 610 x 280 mm - 11,50 Kg

		included 1	LNP1162IRBC (dx/right)	€ 535,00
			LNP1162ILBC (sx/left)	€ 535,00
		included 1	LNP1162FRBC (dx/right)	€ 635,00
			LNP1162FLBC (sx/left)	€ 635,00
		extra 2 3 4 5		

size 1160x500 mm
drain hole 3,5″
cut-out 1140x480 mm
base 900 mm
depth 215 mm
fitting 4 mm
flat
finish/finitura brushed/spazzolato

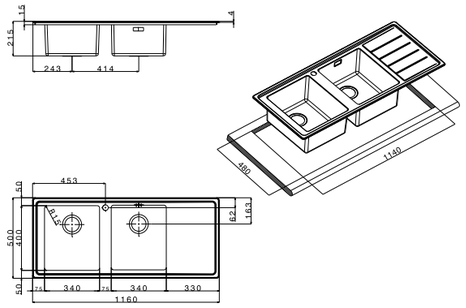

packed in boxes:
1300 x 605 x 280 mm - 9,87 Kg

mixers

APF3227CR
€ 200,00

APF7107CR
€ 460,00

AP7790CR
€ 300,00

AP7730DCCR
€ 190,00

accessories

1

RND90
Rondò Waste
€ 50,00

2

TLN24S
Silver Glass Covers
€ 100,00

3

TLN24B
Black Glass Covers
€ 100,00

4

TLN24W
White Glass Covers
€ 100,00

5

CI34
Basket
€ 65,00

			fitting/tipologia	accessories	code (drainer right or left / gocciolatoio destro o sinistro)	price
	size	770x510 mm		included 1	LNP77FBC	€ 600,00
	drain hole	3,5"		extra 2 3		
	cut-out	740x490 mm				
	base	800 mm				
	depth	201 mm				
	fitting	flat inset				
	finish/finitura	brushed/spazzolato				

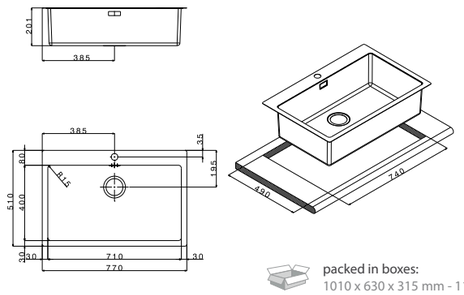

packed in boxes:
1010 x 630 x 315 mm - 11,81Kg

	size	565x510 mm		included 1	LNP3418FBC	€ 580,00
	drain hole	3,5"		extra 2 3		
	cut-out	550x495 mm				
	base	600 mm				
	depth	201 mm				
	fitting	flat inset				
	finish/finitura	brushed/spazzolato				

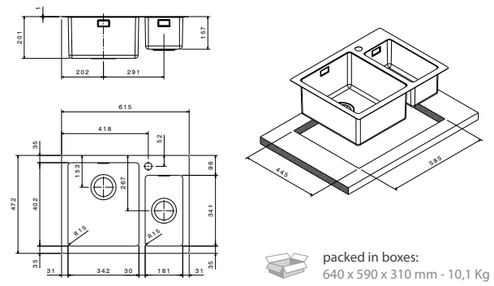

packed in boxes:
640 x 590 x 310 mm - 10,1 Kg

	size	561x510 mm		included 1	LNP50FBC	€ 500,00
	drain hole	3,5"		extra 2 3		
	cut-out	530x490 mm				
	base	600 mm				
	depth	201 mm				
	fitting	flat inset				
	finish/finitura	brushed/spazzolato				

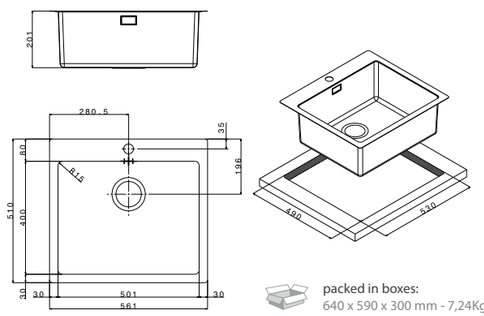

packed in boxes:
640 x 590 x 300 mm - 7,24Kg

	size	402x510 mm		included 1	LNP40FBC	€ 480,00
	drain hole	3,5"		extra 2 3		
	cut-out	370x490 mm				
	base	450 mm				
	depth	201 mm				
	fitting	flat inset				
	finish/finitura	brushed/spazzolato				

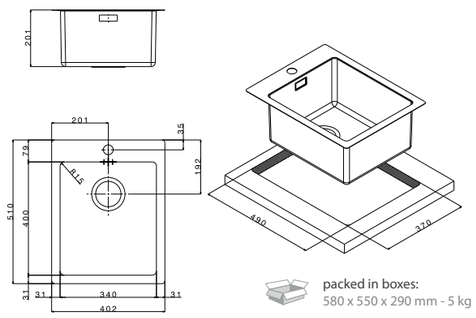

packed in boxes:
580 x 550 x 290 mm - 5 kg

mixers

APF3227CR
€ 200,00

APF7107CR
€ 460,00

AP7790CR
€ 300,00

AP7730DCCR
€ 190,00

accessories

1

RND90
Rondò Waste
€ 50,00

2

CI34
Basket
€ 65,00

3

VSH34
Colander
€ 90,00

Radius

lavello: LNR71IBC
miscelatore: AP7730CR

Radius

Incasso _ Built-in

La gamma Radius nasce come naturale completamento delle Serie a Raggio Minimo.

Tutti i modelli prevedono un elegante incasso semifilo che dona un design estremamente moderno ed esclusivo.

Tre vasche sono con foro rubinetto mentre le altre tre sono senza e sono indicate per l'installazione su stratificati e top ceramici, ove previsto il montaggio del Miscelatore direttamente sul Top.

Conferiscono eleganza e modernità alla cucina secondo le ultime tendenze di mercato.

Radius range comes as a natural completion of Minimum Radius Series.
All models, have an elegant thin-edge Inset that gives a modern and exclusive design.
Three Bowls are with tap hole while the other three are without and suitable for installation on layered or ceramic Top, where expected the mounting of the Tap directly on Worktop.
They give elegance and modernity to the kitchen according to the latest market trends.

lavello: LNR71IBC
miscelatore: AP7730CR

	finish/finitura	accessories	code *drainer right or left /* *gocciolatoio destro o sinistro*	price
	brushed/spazzolato	included 1 extra 2 3	LNR34IBC	€ 480,00

size	407x500 mm
drain hole	3,5″
cut-out	385x470 mm
base	450 mm
depth	200 mm
fitting	4 mm
finish/finitura	brushed/spazzolato

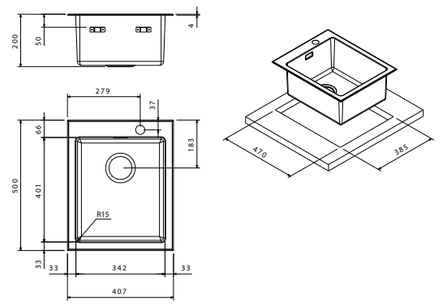

packed in boxes:
550 x 550 x 310 mm -5,611Kg

	finish/finitura	accessories	code	price
	brushed/spazzolato	included 1 extra 2 3	LNR50IBC	€ 500,00

size	567x500 mm
drain hole	3,5″
cut-out	545x470 mm
base	600 mm
depth	200 mm
fitting	4 mm
finish/finitura	brushed/spazzolato

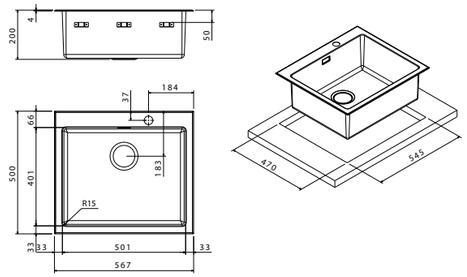

packed in boxes:
645 x 577 x 285 mm - 6,9 Kg

	finish/finitura	accessories	code	price
	brushed/spazzolato	included 1 extra 2 3	LNR71IBC	€ 600,00

size	775x500 mm
drain hole	3,5″
cut-out	750x470 mm
base	800 mm
depth	200 mm
fitting	4 mm
finish/finitura	brushed/spazzolato

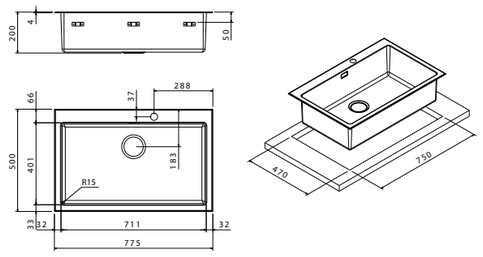

packed in boxes:
865 x 585 x 300 mm - 9,57 Kg

mixers

APF3227CR
€ 200,00

APF7107CR
€ 460,00

AP7790CR
€ 300,00

AP7730DCCR
€ 190,00

accessories

1

RND90
Rondò Waste
€ 50,00

2

CI34
Basket
€ 65,00

3

VSH34
Colander
€ 90,00

	finish/finitura	accessories	code drainer right or left / gocciolatoio destro o sinistro	price
	brushed/spazzolato	extra 1 2 3	LNR34SFR	€ 450,00

size	407x466 mm
drain hole	3,5″
cut-out	385x445 mm
base	450 mm
depth	200 mm
fitting	4 mm
finish/finitura	brushed/spazzolato

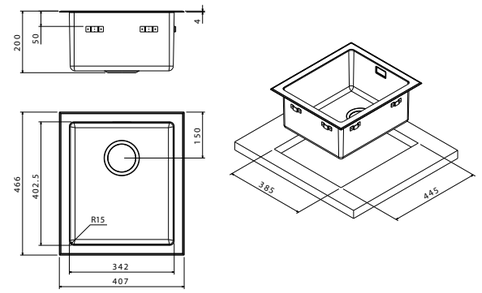

packed in boxes:
570 x 550 x 300 mm - 6,48 Kg

	finish/finitura	accessories	code	price
	brushed/spazzolato	extra 1 2 3	LNR50SFR	€ 465,00

size	567x466 mm
drain hole	3,5″
cut-out	545x445 mm
base	600 mm
depth	200 mm
fitting	4 mm
finish/finitura	brushed/spazzolato

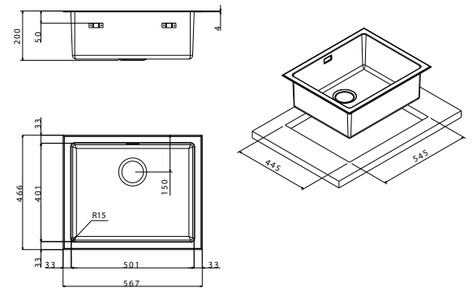

packed in boxes:
640 x 580 x 300 mm - 7,75 Kg

	finish/finitura	accessories	code	price
	brushed/spazzolato	extra 1 2 3	LNR71SFR	€ 560,00

size	775x466 mm
drain hole	3,5″
cut-out	750x445 mm
base	800 mm
depth	200 mm
fitting	4 mm
finish/finitura	brushed/spazzolato

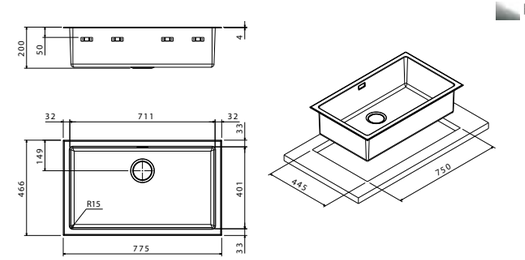

packed in boxes:
860 x 540 x 300 mm - 9 Kg

mixers

APF3227CR
€ 200,00

APF7107CR
€ 460,00

AP7790CR
€ 300,00

AP7730DCCR
€ 190,00

accessories

1

RND90
Rondò Waste
€ 50,00

2

CI34
Basket
€ 65,00

3

VSH34
Colander
€ 90,00

APELL

Linear

lavello: LN1162IRBC
miscelatore: APG8993CR

Linear

Incasso _ Built-in

Linear è una gamma completa di lavelli con vasche ad elevate profondità che permette il lavaggio delle stoviglie più ingombranti e con un design molto raffinato ed elegante. Questo prodotto è particolarmente indicato per l'inserimento in cucine moderne dallo stile minimalista.

Il design unico di questo lavello supera le mode e le tendenze, aiutato anche dal look moderno e accattivante e da un'infinita combinazione di vasche di diverse dimensioni.

Linear is a complete range of sinks with deep bowls in order to wash larger dishes. Its stylish and elegant design perfectly fits into modern and minimal kitchens.

Its unique design is beyond the current trends also thanks to a modern and captivating look and the number of combinations available.

lavello: LN1162IRBC
miscelatore: APG8993CR

APELL

		finish/finitura	accessories	code (drainer right or left / gocciolatoio destro o sinistro)	price
	size 860x500 mm drain hole 3,5" cut-out 840x480 mm base 450 mm depth 225 mm fitting 4 mm / flat finish/finitura brushed/spazzolato / micro-linen/ micro-antigraffio	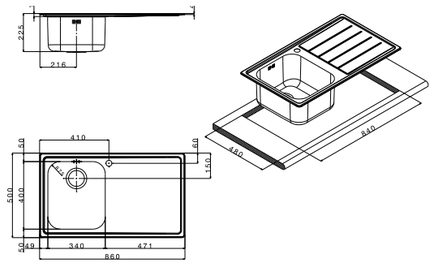 brushed/ spazzolato	extra 1 2 3 4a 5a 6a 7	LN861IRBC (dx/right) LN861ILBC (sx/left)	€ 240,00 € 240,00
		micro-linen micro-anti-graffio	extra 1 2 3 4a 5a 6a 7	LN861IRMC (dx/right) LN861ILMC (sx/left)	€ 265,00 € 265,00
		packed in boxes: 945 x 610 x 285 mm - 6,88 Kg brushed/ spazzolato	extra 1 2 3 4a 5a 6a 7	LN861FRBC (dx/right) LN861FLBC (sx/left)	€ 280,00 € 280,00
	size 860x500 mm drain hole 3,5" cut-out 840x480 mm base 600 mm depth 225 mm fitting 4 mm / flat finish/finitura brushed/spazzolato	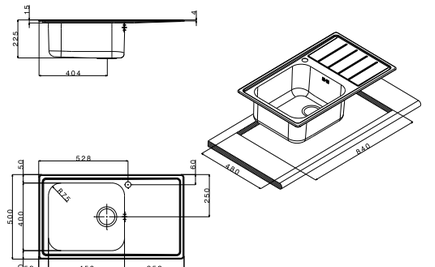 brushed/ spazzolato	extra 1 2 3 4b 5b 6b 7a	LNG861IRBC (dx/right) LNG861ILBC (sx/left)	€ 285,00 € 285,00
		packed in boxes: 1005 x 605 x 280 mm - 6,1 Kg brushed/ spazzolato	extra 1 2 3 4b 5b 6b 7a	LNG861FRBC (dx/right) LNG861FLBC (sx/left)	€ 345,00 € 345,00
	size 860x500 mm drain hole 3,5" cut-out 840x480 mm base 800 mm depth 225 mm fitting 4 mm / flat finish/finitura brushed/spazzolato / micro-linen/antigraffio	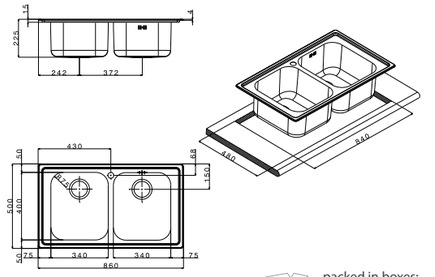 brushed/ spazzolato	extra 1 2 3 4a 5a 6a 7	LN862IBC	€ 340,00
		micro-linen/ micro-anti-graffio	extra 1 2 3 4a 5a 6a 7	LN862IMC	€ 375,00
		packed in boxes: 945 x 610 x 285 mm - 6,88 Kg brushed/ spazzolato	extra 1 2 3 4a 5a 6a 7	LN862FBC	€ 410,00
	size 860x500 mm drain hole 3,5" cut-out 840x480 mm base 900 mm depth 225 mm fitting 4 mm finish/finitura brushed/spazzolato	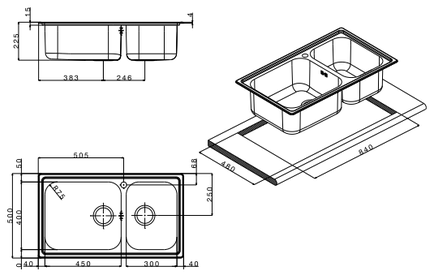 brushed/ Spazzolato	extra 1 2 3 4 4b 5 5b 6 6b 7a	LNG862IBC	€ 405,00
		packed in boxes: 945 x 610 x 285 mm - 6,88 Kg			

mixers

AP5001HACR € 220,00

APF3227CR € 200,00

APG8993CR € 310,00

APG12921CR € 170,00

APF7107CR € 460,00

AP7730CR € 150,00

AP8420CR € 115,00

AP500CR € 275,00

accessories

1
TLN24S
Silver Glass Covers
€ 100,00

2
TLN24B
Black Glass Covers
€ 100,00

3
TLN24W
White Glass Covers
€ 100,00

4 4a 4b
CI30/CI34/CI45
Basket
€ 65/€ 65/€ 100

5 5a 5b
TL30/TL34/TL45
Wood Chopping Board
€ 75/€ 75/€ 95

6 6a 6b
TT30/TT34/TT45
Polyethylene Chopping Board
€ 75/€ 75/€ 95

7 7a
TLC34/TLC45
Kit
€ 210,00/€ 210,00

			fitting	accessories	code (drainer right or left / gocciolatoio destro o sinistro)	price
size	1000x500 mm					
drain hole	3,5″					
cut-out	980x480 mm			extra 1 2 3 4a 4b	LNG1001IRBC (dx/right)	€ 345,00
					LNG1001ILBC (sx/left)	€ 345,00
base	800 mm					
depth	215 mm			extra 1 2 3 4a 4b	LNG1001FRBC (dx/right)	€ 410,00
					LNG1001FLBC (sx/left)	€ 410,00
fitting	4 mm					
	flat					
finish/finitura	brushed/spazzolato	packed in boxes: 1135 x 620 x 280 mm - 8,1 Kg				

			fitting	accessories	code	price
size	1000x500 mm					
drain hole	3,5″					
cut-out	980x480 mm			extra 1 2 3 4a 5a 6a 7 8	LN1002IRBC (dx/right)	€ 375,00
					LN1002ILBC (sx/left)	€ 375,00
base	600 cm					
depth	225 mm			extra 1 2 3 4a 5a 6a 7 8	LN1002FRBC (dx/right)	€ 450,00
					LN1002FLBC (sx/left)	€ 450,00
fitting	4 mm					
	flat					
finish/finitura	brushed/spazzolato	packed in boxes: 1140 x 605 x 280 mm - 7,6 Kg				

			fitting	accessories	code	price
size	1160x500 mm					
drain hole	3,5″					
cut-out	1140x480 mm			extra 1 2 3 4a 5a 6a 7	LN1162IRBC (dx/right)	€ 350,00
					LN1162ILBC (sx/left)	€ 350,00
base	800 mm					
depth	225 mm			extra 1 2 3 4a 5a 6a 7	LN1162IRMC (dx/right)	€ 405,00
					LN1162ILMC (sx/left)	€ 405,00
fitting	4 mm					
	flat					
finish/finitura	brushed/spazzolato		brushed/ spazzolato	extra 1 2 3 4a 5a 6a 7	LN1162FRBC (dx/right)	€ 420,00
	micro-linen/ micro-antigraffio	packed in boxes: 1245 x 610 x 285 mm - 9,42 Kg	micro-linen micro-antigraffio		LN1162FLBC (sx/left)	€ 420,00
			brushed			

			fitting	accessories	code	price
size	1160x500 mm					
drain hole	3,5″					
cut-out	1140x480 mm			extra 1 2 3 4 4b 5 5b 6 6b 7a	LNG1162IRBC (dx/right)	€ 425,00
					LNG1162ILBC (sx/left)	€ 425,00
base	900 mm					
depth	225 mm					
fitting	4 mm					
finish/finitura	brushed/spazzolato	packed in boxes: 1300 x 605 x 280 mm - 9,2 Kg				

mixers

AP5001HACR	APF3227CR	APG8993CR	APG12921CR	APF7107CR	AP7730CR	AP8420CR	AP500CR
€ 220,00	€ 200,00	€ 310,00	€ 170,00	€ 460,00	€ 150,00	€ 115,00	€ 275,00

accessories

1	2	3	4 4a 4b	5 5a 5b	6 6a 6b	7 7a	8
TLN24S Silver Glass Cover	TLN24B Black Glass Cover	TLN24W White Glass Cover	CI30/CI34/CI45 Basket	TL30/TL34/TL45 Wood Chopping Board	TT30/TT34/TT45 Polyethylene Chopping Board	TLC34/TLC45 Kit	VSH15 Colander
€ 100,00	€ 100,00	€ 100,00	€ 65/€ 65/€ 100	€ 75/€ 75/€ 95	€ 75/€ 75/€ 95	€ 210,00/€ 210,00	€ 115,00

APELL

Torino

lavello: TO1002IRBC
miscelatore: APG6890CR

Torino

Incasso _ Built-in

La ampia gamma Torino è realizzata per chi cerca un lavello dalla spiccata personalità. Il particolare disegno del gocciolatoio, con i sette rilievi, attribuisce al prodotto un generale senso di forza e carattere.

Le vasche Torino beneficiano del foro rubinetto integrato. Questi prodotti possono essere forniti con un'amplia scelta di accessori

The Torino range was designed with the purpose to create a sink with a strong personality. Therefore, its seven bump drain board makes the sink look better defined and bold. The bowls include a tap hole and a range of accessories of choice.

lavello: TO1002IRBC
miscelatore: APG6890CR

APELL

	finish/finitura	accessories	code (drainer right or left / gocciolatoio destro o sinistro)	price
	brushed/spazzolato	extra 1 2 3 4 5 6 7	TO861IRBC (dx/right)	€ 200,00
			TO861ILBC (sx/left)	€ 200,00

size	860x500 mm
drain hole	3,5"
cut-out	840x480 mm
base	450 mm
depth	194 mm
fitting	8 mm
finish/finitura	brushed/spazzolato

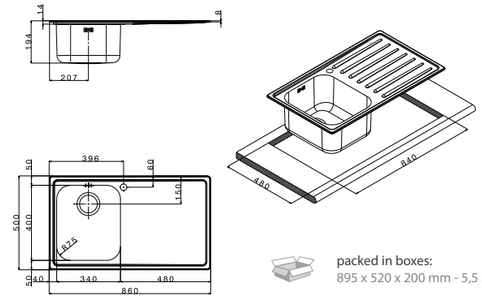

packed in boxes:
895 x 520 x 200 mm - 5,5 Kg

	finish/finitura	accessories	code	price
	brushed/spazzolato	extra 1 2 3 4 5 6 7	TO862IBC	€ 275,00

size	860x500 mm
drain hole	3,5"
cut-out	840x480 mm
base	800 mm
depth	194 mm
fitting	8 mm
finish/finitura	brushed/spazzolato

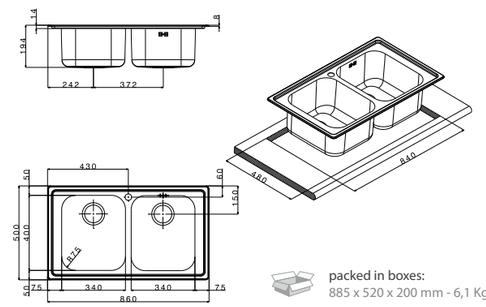

packed in boxes:
885 x 520 x 200 mm - 6,1 Kg

	finish/finitura	accessories	code	price
	brushed/spazzolato	extra 1 2 3 4 5 6 7 8 9	TO1002IRBC (dx/right)	€ 300,00
			TO1002ILBC (sx/left)	€ 300,00

size	1000x500 mm
drain hole	3,5"
cut-out	980x480 mm
base	600 mm
depth	190 mm
fitting	8 mm
finish/finitura	brushed/spazzolato

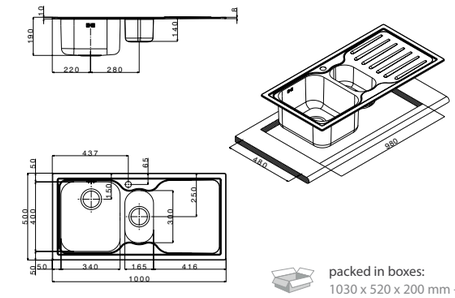

packed in boxes:
1030 x 520 x 200 mm - 6,5 Kg

	finish/finitura	accessories	code	price
	brushed/spazzolato	extra 1 2 3 4 5 6 7	TO1162IRBC (dx/right)	€ 290,00
			TO1162ILBC (sx/left)	€ 290,00

size	1160x500 mm
drain hole	3,5"
cut-out	1140x480 mm
base	800 mm
depth	194 mm
fitting	8 mm
finish/finitura	brushed/spazzolato

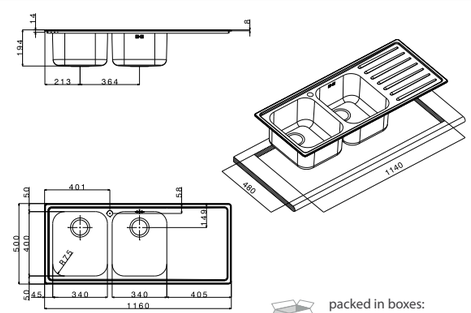

packed in boxes:
1190 x 520 x 200 mm - 8,16 Kg

mixers

APG6890CR
€ 145,00

APG1111CR
€ 260,00

APG12921CR
€ 170,00

AP500CR
€ 275,00

AP7780CR
€ 160,00

accessories

1

TSQ24S
Silver Glass Cover
€ 100,00

2

TSQ24B
Black Glass Cover
€ 100,00

3

TSQ24W
White Glass Cover
€ 100,00

4

TL34
Wood Chopping Board
€ 75,00

5

TT34
Polyethylene Chopping Board
€ 75,00

6

TLC34
Kit
€ 210,00

7

CI34
Basket
€ 65,00

8

VSH16
Colander
€ 115,00

9

VSH16SF
Colander
€ 115,00

APELL

	finish/finitura	accessories	code (drainer right or left / gocciolatoio destro o sinistro)	price
	brushed/spazzolato	extra 1 2 3 4a 5a 6a 7a	TO1161IRBC (dx/right)	€ 310,00
			TO1161ILBC (sx/left)	€ 310,00

size 1160x500 mm
drain hole 3,5"
cut-out 1140x480 mm
base 600 mm
depth 209 mm
fitting 8 mm
finish/finitura brushed/spazzolato

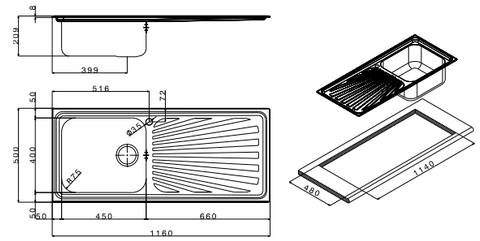

packed in boxes:
1250 x 610 x 285 mm - 8,04 Kg

	finish/finitura	accessories	code	price
	brushed/spazzolato	extra 1 2 3 4a 5a 6a 7a	TOG1002IBC	€ 370,00

size 1000x500 mm
drain hole 3,5"
cut-out 980x480 mm
base 1000 mm
depth 194 mm
fitting 8 mm
finish/finitura brushed/spazzolato

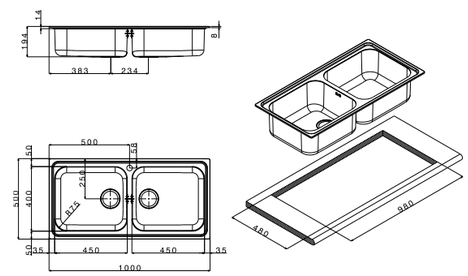

packed in boxes:
1010 x 565 x 265 mm - 8,92 Kg

	finish/finitura	accessories	code	price
	brushed/spazzolato	extra 1 2 3 4 5 6 7 8 9	TO1003IBC	€ 370,00

size 1000x500 mm
drain hole 3,5"
cut-out 950x480 mm
base 1000 mm
depth 190 mm
fitting 8 mm
finish/finitura brushed/spazzolato

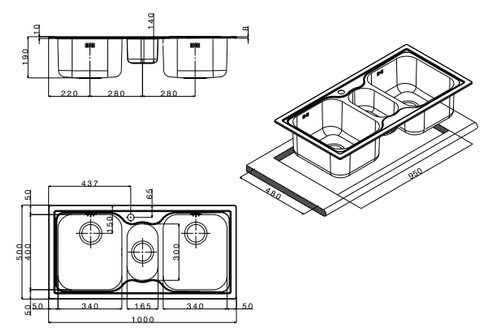

packed in boxes:
1030 x 520 x 200 mm - 7,93 Kg

mixers

APG6890CR
€ 145,00

APG1111CR
€ 260,00

APG12921CR
€ 170,00

AP500CR
€ 275,00

AP7780CR
€ 160,00

accessories

1

TSQ24S
Silver Glass Cover
€ 100,00

2

TSQ24B
Black Glass Cover
€ 100,00

3

TSQ24W
White Glass Cover
€ 100,00

4 4a

TL34/TL45
Wood Chopping Board
€ 75,00/€ 95,00

5 5a

TT34/TT45
Polyethylene Chopping Board
€ 75,00/€ 95,00

6 6a

TLC34/TLC45
Kit
€ 210,00/€ 210,00

7 7a

CI34/CI45
Basket
€ 65,00/€ 100,00

8

VSH16
Colander
€ 115,00

9

VSH16SF
Colander
€ 115,00

APELL

			finish/finitura	accessories	code (drainer right or left / gocciolatoio destro o sinistro)	price
	size	580x500 mm				
	drain hole	3,5″				
	cut-out	550x480 mm				
	base	600 mm				
	depth	181 mm				
	fitting	8 mm				
	finish/finitura	brushed/spazzolato linen/antigraffio	brushed/spazzolato	extra 1 2 3 4a 5a 6a 7a	TO58IBC	€ 230,00
			linen/antigraffio	extra 1 2 3 4a 5a 6a 7a	TO58IAC	€ 250,00

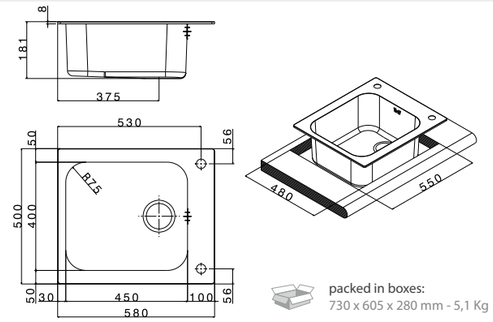

packed in boxes:
730 x 605 x 280 mm - 5,1 Kg

	size	580x500 mm				
	drain hole	3,5″				
	cut-out	550x480 mm				
	base	600 mm				
	depth	181 mm				
	fitting	8 mm				
	finish/finitura	brushed/spazzolato	brushed/spazzolato	extra 1 2 3 4 5 6 7 8	TO3415IBC	€ 290,00

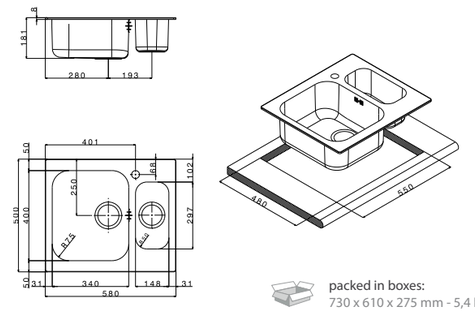

packed in boxes:
730 x 610 x 275 mm - 5,4 Kg

	size	570x510 mm				
	drain hole	3,5″				
	cut-out	550x490 mm				
	base	600 mm				
	depth	201 mm				
	fitting	6 mm				
	finish/finitura	brushed/spazzolato	brushed/spazzolato	extra 4a 5a 6a 7a	TOG571IBC	€ 270,00

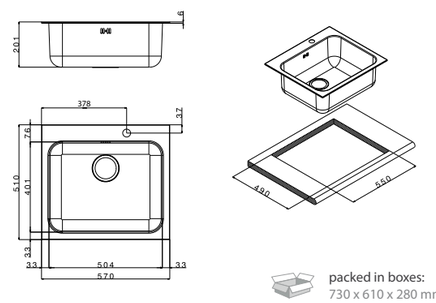

packed in boxes:
730 x 610 x 280 mm - 6,01 Kg

	size	420x500 mm				
	drain hole	3,5″				
	cut-out	400x480 mm				
	base	450 mm				
	depth	181 mm				
	fitting	8 mm				
	finish/finitura	brushed/spazzolato linen/antigraffio	brushed/spazzolato	extra 4 5 6 7	TO42IBC	€ 180,00
			linen/antigraffio	extra 4 5 6 7	TO42IAC	€ 190,00

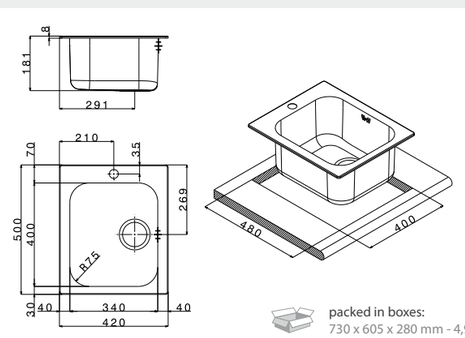

packed in boxes:
730 x 605 x 280 mm - 4,9Kg

mixers

APG6890CR
€ 145,00

APG1111CR
€ 260,00

APG12921CR
€ 170,00

AP500CR
€ 275,00

AP7780CR
€ 160,00

accessories

1

TSQ24S
Silver Glass Cover
€ 100,00

2
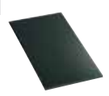
TSQ24B
Black Glass Cover
€ 100,00

3

TSQ24W
White Glass Cover
€ 100,00

4 4a

TL34/TL45
Wood Chopping Board
€ 75,00/€ 95,00

5 5a

TT34/TT45
Polyethylene Chopping Board
€ 75,00/€ 95,00

6 6a

TLC34/TLC45
Kit
€ 210,00/€ 210,00

7 7a

CI34/CI45
Basket
€ 65,00/€ 100,00

8

VSH15
Colander
€ 115,00

Venezia

lavello: VE1002IRBC
miscelatore: AP7730CR

Venezia

Incasso _ Built-in

La serie Venezia è una gamma completa di lavelli con vasche ad elevata profondità.

Il disegno del gocciolatoio, articolato su più livelli, rende questi lavelli ideali per l'inserimento in cucine classiche ed importanti.

Le linee possenti e le importanti profondità delle vasche sono le caratteristiche salienti di questo lavello.

The Venezia series is a range of sinks with deep bowls.

The multilayer design of its drain board is perfect for classic and elegant kitchens.

The prominent line and the depth of the bowls are the most important characteristics of this sink.

lavello: VE1002IRBC
miscelatore: AP7730CR

APELL

	finish/finitura	accessories	code (drainer right or left / gocciolatoio destro o sinistro)	price
size 860x500 mm	brushed/spazzolato	extra 1 2 3 4 5 6 7	VE861IRBC (dx/right)	€ 170,00
drain hole 3,5"			VE861ILBC (sx/left)	€ 170,00
cut-out 840x480 mm	linen/antigraffio	extra 1 2 3 4 5 6 7	VE861IRAC (dx/right)	€ 200,00
base 450 mm			VE861ILAC (sx/left)	€ 200,00
depth 194 mm				
fitting 8 mm				
finish/finitura brushed/spazzolato, linen/antigraffio				

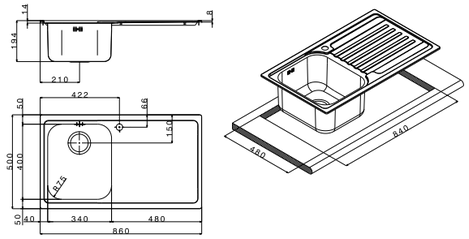

packed in boxes:
900 x 520 x 200 mm - 5,52 Kg

	finish/finitura	accessories	code	price
size 860x500 mm	brushed/spazzolato	extra 1 2 3 4 5 6 7	VE862IBC	€ 235,00
drain hole 3,5"				
cut-out 840x480 mm	linen/antigraffio	extra 1 2 3 4 5 6 7	VE862IAC	€ 280,00
base 800 mm				
depth 194 mm				
fitting 8 mm				
finish/finitura brushed/spazzolato, linen/antigraffio				

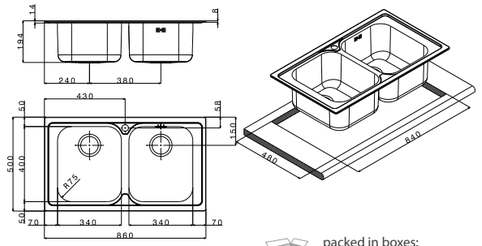

packed in boxes:
890 x 520 x 200 mm - 6,76 Kg

	finish/finitura	accessories	code	price
size 1000x500 mm	brushed/spazzolato	extra 1 2 3 4 5 6 7 8 9	VE1002IRBC (dx/right)	€ 265,00
drain hole 3,5"			VE1002ILBC (sx/left)	€ 265,00
cut-out 980x480 mm	linen/antigraffio	extra 1 2 3 4 5 6 7	VE1002IRAC (dx/right)	€ 315,00
base 600 mm			VE1002ILAC (sx/left)	€ 315,00
depth 194 mm				
fitting 8 mm				
finish/finitura brushed/spazzolato, linen/antigraffio				

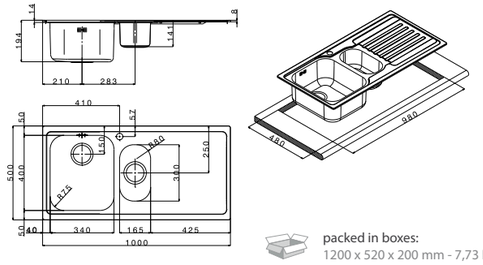

packed in boxes:
1200 x 520 x 200 mm - 7,73 Kg

	finish/finitura	accessories	code	price
size 1160x500 mm	brushed/spazzolato	extra 1 2 3 4 5 6 7	VE1162IRBC (dx/right)	€ 245,00
drain hole 3,5"			VE1162ILBC (sx/left)	€ 245,00
cut-out 1140x480 mm	linen/antigraffio	extra 1 2 3 4 5 6 7	VE1162IRAC (dx/right)	€ 295,00
base 800 mm			VE1162ILAC (sx/left)	€ 295,00
depth 194 mm				
fitting 8 mm				
finish/finitura brushed/spazzolato, linen/antigraffio				

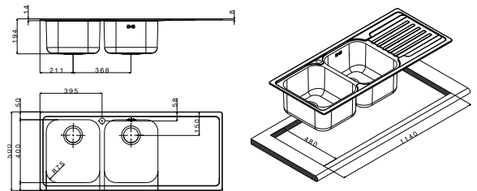

packed in boxes:
1200 x 520 x 200 mm - 7,73 Kg

mixers

APG6890CR
€ 145,00

AP7730CR
€ 150,00

AP7730DCCR
€ 190,00

AP8420CR
€ 115,00

APG8993CR
€ 310,00

APG12914CR
€ 115,00

accessories

1

TSQ24S
Silver Glass Cover
€ 100,00

2

TSQ24B
Black Glass Cover
€ 100,00

3

TSQ24W
White Glass Cover
€ 100,00

4

TL34
Wood Chopping Board
€ 75,00

5

TT34
Polyethylene Chopping Board
€ 75,00

6

TLC34
Kit
€ 210,00

7

CI34
Basket
€ 65,00

8

VSH16SF
Colander
€ 115,00

9

VSH16
Colander
€ 115,00

size	790x500 mm
drain hole	3,5"
cut-out	770x480 mm
base	450 mm
depth	194 mm
fitting	8 mm
finish/finitura	brushed/spazzolato linen/antigraffio

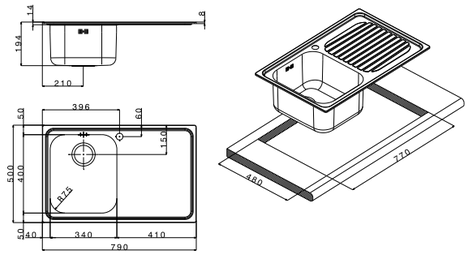

packed in boxes:
1030 x 520 x 200 mm - 7,93 Kg

finish/finitura	accessories	code	price
brushed/spazzolato	extra 1 2 3 4 5 6 7	**VE791IRBC** (dx/*right*)	€ 175,00
		VE791ILBC (sx/*left*)	€ 175,00
linen/antigraffio	extra 1 2 3 4 5 6 7	**VE791IRAC** (dx/*right*)	€ 200,00
		VE791ILAC (sx/*left*)	€ 200,00

size	790x500 mm
drain hole	3,5"
cut-out	770x480 mm
base	800 mm
depth	194 mm
fitting	8 mm
finish/finitura	brushed/spazzolato linen/antigraffio

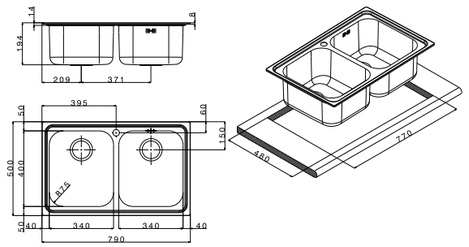

packed in boxes:
895 x 520 x 200 mm - 6,1 Kg

finish/finitura	accessories	code	price
brushed/spazzolato	extra 1 2 3 4 5 6 7	**VE792IBC**	€ 240,00
linen/antigraffio	extra 1 2 3 4 5 6 7	**VE792IAC**	€ 290,00

mixers

APG6890CR
€ 145,00

AP7730CR
€ 150,00

AP7730DCCR
€ 190,00

AP8420CR
€ 115,00

APG8993CR
€ 310,00

APG12914CR
€ 115,00

accessories

1

TSQ24S
Silver Glass Cover
€ 100,00

2

TSQ24B
Black Glass Cover
€ 100,00

3

TSQ24W
White Glass Cover
€ 100,00

4

TL34
Wood Chopping Board
€ 75,00

5

TT34
Polyethylene Chopping Board
€ 75,00

6

TLC34
Kit
€ 210,00

7

CI34
Basket
€ 65,00

Melodia

lavello: MLE1002IRBC
miscelatore: AP7730CR

Melodia

Incasso _ Built-in

Melodia rappresenta una gamma completa di lavelli progettati per realizzare il migliore equilibrio tra eleganza, funzionalità e prezzo.

L'originale progetto del gocciolatoio, che ricorda i tasti di un Pianoforte, rende il prodotto di estremo interesse per chi è alla ricerca di soluzioni estetiche eleganti ed in linea con le moderne tendenze del design.

Melodia is a full range of sinks designed to best balance elegance, functionality and price.

The drain board design resembles the keys of a Piano and makes the product interesting from an aesthetic point of view and in line with the modern trends.

lavello: MLE1002IRBC
miscelatore: AP7780CR

	finish/finitura	accessories	code (drainer right or left / gocciolatoio destro o sinistro)	price
	brushed/spazzolato	extra 1 2 3 4 5 6 7	**MLE861IRBC** (dx/*right*)	€ 150,00
			MLE861ILBC (sx/*left*)	€ 150,00

size	860x500 mm
drain hole	3,5"
cut-out	840x480 mm
base	450 mm
depth	175 mm
fitting	4 mm
finish/finitura	brushed/spazzolato

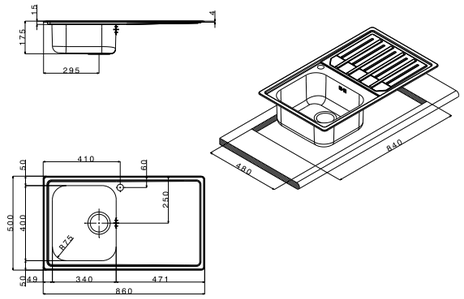

packed in boxes:
895 x 520 x 205 mm - 5,93 Kg

	brushed/spazzolato	extra 1 2 3 4a 5a 6a 7a	**MLG861IRBC** (dx/*right*)	€ 190,00
			MLG861ILBC (sx/*left*)	€ 190,00

size	860x500 mm
drain hole	3,5"
cut-out	840x480 mm
base	600 mm
depth	197 mm
fitting	4 mm
finish/finitura	brushed/spazzolato

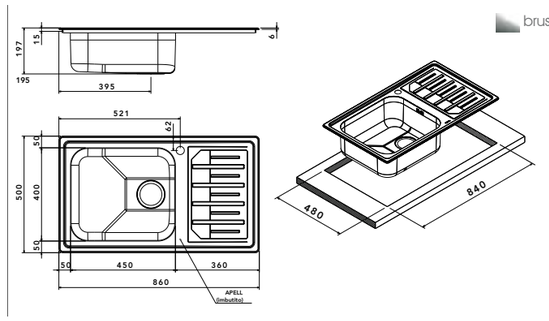

packed in boxes:
895 x 520 x 205 mm - 8,49 Kg

	brushed/spazzolato	extra 1 2 3 4 5 6 7	**MLE862IBC**	€ 205,00

size	860x500 mm
drain hole	3,5"
cut-out	840x480 mm
base	900 mm
depth	175 mm
fitting	4 mm
finish/finitura	brushed/spazzolato

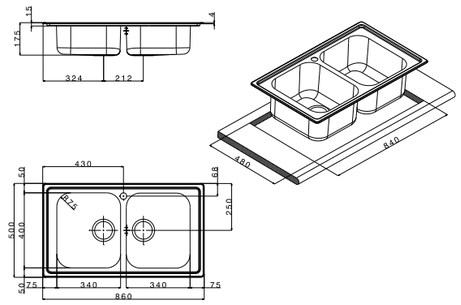

packed in boxes:
900 x 520 x 200 mm - 8,0 Kg

mixers

AP8420CR
€ 115,00

AP7780CR
€ 160,00

AP7730CR
€ 150,00

APG12921CR
€ 170,00

APG12914CR
€ 115,00

accessories

1

TLN24S
Silver Glass Cover
€ 100,00

2

TLN24B
Black Glass Cover
€ 100,00

3

TLN24W
White Glass Cover
€ 100,00

4 4a

TL34/TL45
Wood Chopping Board
€ 75,00/€ 95,00

5 5a

TT34/TT45
Polyethylene Chopping Board
€ 75,00/€ 95,00

6 6a

TLC34/TLC45
Kit
€ 210,00/€ 210,00

7 7a

CI34/CI45
Basket
€ 65,00/€ 100,00

	finish/finitura	accessories	code	price
	brushed/spazzolato	extra 1 2 3 4 5 6 7 8 9	**MLE1002IRBC** (dx/*right*)	€ 225,00
			MLE1002ILBC (sx/*left*)	€ 225,00

size	1000x500 mm
drain hole	3,5"
cut-out	980x480 mm
base	600 mm
depth	175 mm
fitting	4 mm
finish/finitura	brushed/spazzolato

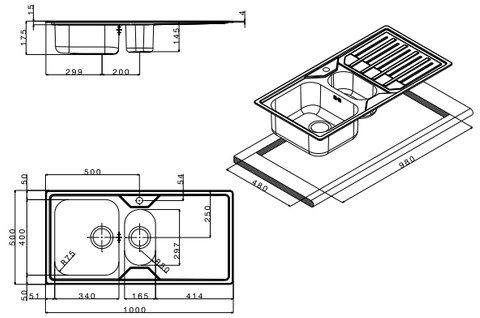

packed in boxes:
1040 x 520 x 200 mm - 8,0 Kg

	finish/finitura	accessories	code	price
	brushed/spazzolato	extra 1 2 3 4 5 6 7	**MLE1162IRBC**	€ 215,00
			MLE1162ILBC (sx/left)	€ 215,00

size	1160x500 mm
drain hole	3,5"
cut-out	1140x480 cm
base	800 cm
depth	175 mm
fitting	4 mm
finish/finitura	brushed/spazzolato

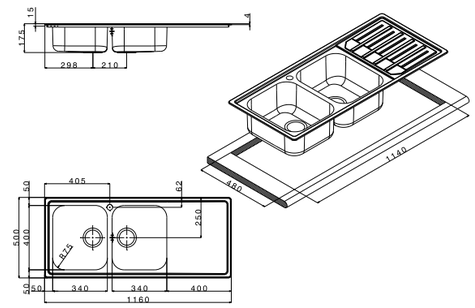

packed in boxes:
895 x 520 x 205 mm - 5,93 Kg

mixers

AP8420CR € 115,00

AP7780CR € 160,00

AP7730CR € 150,00

APG12921CR € 170,00

APG12914CR € 115,00

accessories

1

TLN24S Silver Glass Cover € 100,00

2

TLN24B Black Glass Cover € 100,00

3

TLN24W White Glass Cover € 100,00

4

TL34 Wood Chopping Board € 75,00

5

TT34 Polyethylene Chopping Board € 75,00

6

TLC34 Kit € 210,00

7

CI34 Basket € 65,00

8

VSH16SF Colander € 115,00

9

VSH16 Colander € 115,00

Circum

lavello: CIVIIBC
miscelatore: AP500CR

Circum

Incasso _ Built-in

L'ampia raggiatura degli spigoli del lavello Circum, in soluzione incasso, dona grande eleganza, ed è perfetta sia su cucine in stile classico che moderno. Offre nuove idee a quanti desiderano differenziarsi nel loro ambiente più vissuto: la cucina.
Un perfetto lavello in caso di spazi limitati che riesce a garantire un'utile dimensione della zona lavaggio.

As a built-in sink with wide radius edges, Circum is elegant and perfectly fits into both classic and modern kitchens. It is a perfect match for those who spend most of their time in the kitchen.
A perfect sink in case of limited space that can guarantee a useful size of the washing area.

lavello: CIVIIBC
miscelatore: AP500CR

APELL

			finish/finitura	accessories	code *drainer right or left / gocciolatoio destro o sinistro*	price
size	Ø 435 mm					
drain hole	3,5″					
cut-out	Ø 410 mm		brushed/spazzolato	extra 1 2 3	CIVIIBC	€ 135,00
base	450 mm		linen/antigraffio	extra 1 2 3	CIVIIAC	€ 145,00
depth	200 mm					
fitting	8 mm					
finish/finitura	brushed/spazzolato linen/antigraffio					

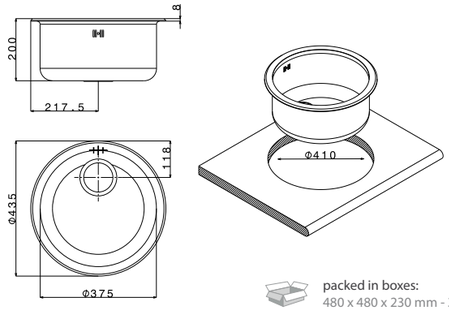

packed in boxes:
480 x 480 x 230 mm - 3,59 Kg

size	Ø 510 mm					
drain hole	3,5″					
cut-out	Ø 490 mm		matt/prelucido	extra 3	CIVIFRIPC	€ 135,00
base	450 mm					
depth	170 mm					
fitting	4 mm					
finish/finitura	matt/prelucido					

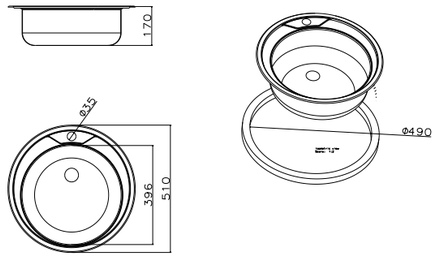

packed in boxes:
540 x 540 x 200 mm - 3,15 Kg

size	780x480 mm					
drain hole	3,5″					
cut-out	750x446 mm		matt/prelucido	extra 1 3	CI78IRPC (dx/*right*)	€ 145,00
base	450 mm				CI78ILPC (sx/*left*)	€ 145,00
depth	150 mm					
fitting	4 mm					
finish/finitura	matt/prelucido					

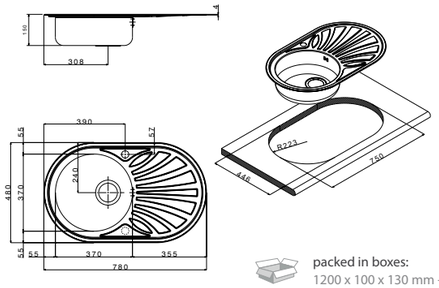

packed in boxes:
1200 x 100 x 130 mm - 4,3 Kg

size	847x444 mm					
drain hole	3,5″					
cut-out	827x424 mm		matt/prelucido	extra 1 3	CI852IPC	€ 185,00
base	900 mm					
depth	145 mm					
fitting	4 mm					
finish/finitura	matt/prelucido					

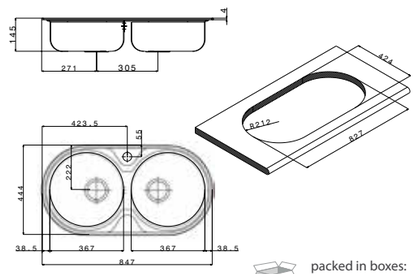

packed in boxes:
1250 x 610 x 285 mm - 8,04 Kg

mixers

APG12921CR
€ 170,00

AP7730CR
€ 150,00

AP20CR
€ 120,00

AP7780CR
€ 160,00

accessories

1

TL10
Wood Chopping Board
€ 55,00

2

TT10
Polyethylene Chopping Board
€ 55,00

3

CI10
Basket
€ 80,00

Atmosfera

lavello: TM1162IRBC
mixer: AP4070CR

Atmosfera

Incasso _ Built-in

I lavelli serie Atmosfera rispondono alla richiesta del mercato di un lavello pienamente funzionale e conveniente. La sua superficie risulta estremamente solida e semplice da pulire. La qualità a portata di tutti.

The Atmosfera sinks fulfill the demand of the market over a functional and convenient sink. Its surface is solid and easy to clean. Quality to everybody.

lavello: TM1162IRBC
mixer: AP20CR

APELL

	finish/finitura	accessories	code	price
	matt/prelucido	extra 1 2 3 4 5	**TM651IRPC** (dx/*right*) **TM651ILPC** (sx/*left*)	€ 135,00 € 135,00

size	650x500 mm
drain hole	3,5″
cut-out	630x480 mm
base	450 mm
depth	160 mm
fitting	4 mm
finish/finitura	matt/prelucido

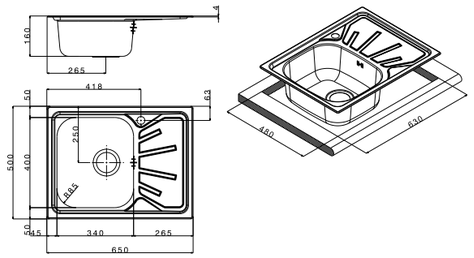

packed in boxes:
730 x 610 x 280 mm - 4,35 Kg

	finish/finitura	accessories	code	price
	matt/prelucido	extra 1 2 3 4 5	**TM861IRPC** (dx/*right*) **TM861ILPC** (sx/*left*)	€ 145,00 € 145,00

size	860x500 mm
drain hole	3,5″
cut-out	840x480 mm
base	450 mm
depth	155 mm
fitting	6 mm
finish/finitura	matt/prelucido

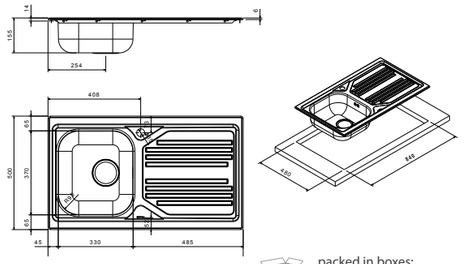

packed in boxes:
895 x 520 x 205 mm - 5,17 Kg

	finish/finitura	accessories	code	price
	matt/prelucido	extra 1 2 3 4 5	**TM862IPC**	€ 190,00

size	860x500 mm
drain hole	3,5″
cut-out	840x480 mm
base	900 mm
depth	150 mm
fitting	6 mm
finish/finitura	matt/prelucido

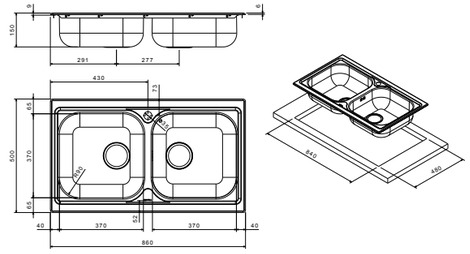

packed in boxes:
895 x 520 x 200 mm - 5,76 kg

	finish/finitura	accessories	code	price
	matt/prelucido	extra 1 2 3 4 5	**TM1162IRPC** (dx/*right*) **TM1162ILPC** (sx/*left*)	€ 200,00 € 200,00

size	1160x500 mm
drain hole	3,5″
cut-out	1140x480 mm
base	800 mm
depth	150 mm
fitting	6 mm
finish/finitura	matt/prelucido

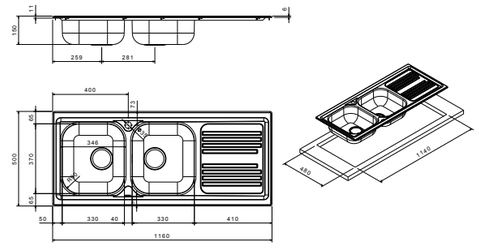

packed in boxes:
1200 x 520 x 205 mm - 6,79 Kg

mixers

APG1111CR
€ 260,00

APG12921CR
€ 170,00

APF3227CR
€ 200,00

AP8420CR
€ 115,00

APG12914CR
€ 115,00

accessories

1

TSQ24S
Silver Glass Cover
€ 100,00

2

TSQ24B
Black Glass Cover
€ 100,00

3

TSQ24W
White Glass Cover
€ 100,00

4

TLTM20
Wood Chopping Board
€ 60,00

5

CITM34
Basket
€ 60,00

6

VPTM100
Colander
€ 55,00

APELL

Oceano

lavello: OH1162IRPC
mixer: AP4070CR

Oceano

Incasso _ Built-in

Oceano è una gamma completa di lavelli che rappresenta il migliore compromesso tra funzionalità del prodotto e prezzo. La gamma è arricchita da una selezione di alcuni modelli (contraddistinti dalla sigla FH) caratterizzati dalla vasca ad alta profondità e dalla piletta di scarico da 3,5".

Oceano is a full range of sinks through which functionality and convenience find common ground. This range comprises a number of models (distinctively marked with the sign FH) with a deep bowl and a 3.5" drain.

lavello: QH1162IRPC
mixer: AP4070CR

	finish/finitura	accessories	code	price

size	790x500mm
drain hole	3,5″
cut-out	770x480 mm
base	450 mm
depth	165 mm
fitting	4 mm
finish/finitura	matt / prelucido

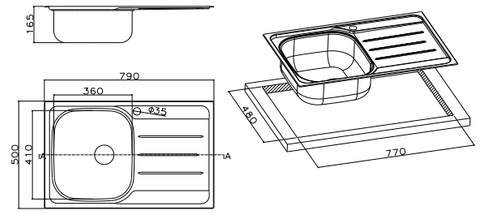

Matt/prelucido

extra 1 2 3

OH791IRPC (dx/*right*) — **€ 110,00**

OH791ILPC (sx/*left*) — **€ 110,00**

packed in boxes:
820 x 540 x 200 mm - 4,75 Kg

size	790x500 mm
drain hole	3,5″
cut-out	770x480 mm
base	800 mm
depth	150 mm
fitting	4 mm
finish/finitura	matt / prelucido

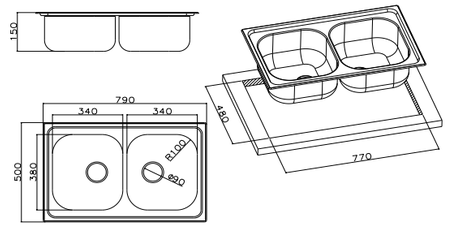

Matt/prelucido

extra 1 2 3

OH792IPC — **€ 150,00**

packed in boxes:
820 x 540 x 200 mm - 5,25 Kg

size	1160x500 mm
drain hole	3,5″
cut-out	1140x480 mm
base	800 mm
depth	150 mm
fitting	4 mm
finish/finitura	matt / prelucido

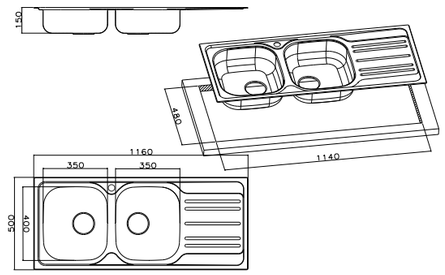

Matt/prelucido

extra 1 2 3

OH1162IRPC (sx/*left*) — **€ 160,00**

OH1162ILBC (sx/*left*) — **€ 160,00**

packed in boxes:
1180 x 520 x 200 mm -5,75 Kg

mixers

APG12921CR — **€ 170,00**

AP7780CR — **€ 160,00**

AP4070CR — **€ 80,00**

AP7730CR — **€ 150,00**

AP8420CR — **€ 115,00**

accessories

1

TSQ24S
Silver Glass Cover
€ 100,00

2

TSQ24B
Black Glass Cover
€ 100,00

3

TSQ24W
White Glass Cover
€ 100,00

	finish/finitura	accessories	code	price
size 1000x500 mm drain hole 3,5" cut-out 980x480 mm base 600 mm depth 150 mm fitting 4 mm finish/finitura matt / prelucido	Matt/prelucido	extra 1 2 3	**OH1002IRPC** (dx/*right*) **OH1002ILPC** (sx/*left*)	€ 170,00 € 170,00

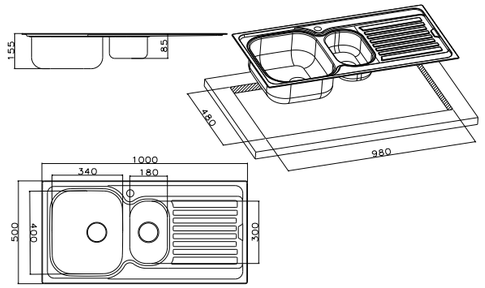

packed in boxes:
1030 x 520 x 200 mm - 5,25 Kg

size 500x500 mm drain hole 3,5" cut-out 480x480 mm base 450 mm depth 165 mm fitting 4 mm finish/finitura matt/prelucido	Matt/prelucido		**OH501IPC**	€ 90,00

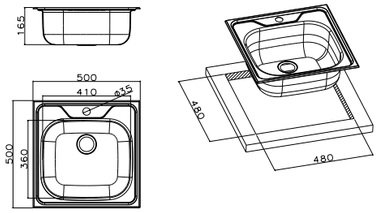

packed in boxes:
530 x 530 x 210 mm - 3,42 Kg

mixers

APG12921CR
€ 170,00

AP7780CR
€ 160,00

AP4070CR
€ 80,00

AP7730CR
€ 150,00

AP8420CR
€ 115,00

accessories

1

TSQ24S
Silver Glass Cover
€ 100,00

2

TSQ24B
Black Glass Cover
€ 100,00

3

TSQ24W
White Glass Cover
€ 100,00

Pietra Plus

lavello: PTSH1162GO
mixer: AP20GO

Pietra Plus

I lavelli serie Pietra Plus si caratterizzano per il loro design unico e senza tempo e dall'estetica minimalista. Il materiale di cui è composto è resistente agli sbalzi termici e alle temperature. L'estrema omogeneità di questo materiale, privo di strati superficiali, lo rende molto resistente ai graffi e ai piccoli urti, facendo rimanere inalterata nel tempo la bellezza del lavello.

The Pietra Plus sinks combine unique design and minimal look. The material used is resistant to thermal shock and the lack of shallow layers on the surface prevent scratches and dents so, its beauty remains unaltered over the time.

Pietra Plus

lavello: PTSH1162GO
mixer: AP20GO

APELL

	color	accessories	code	price
	black granit/ granito nero	extra 1 2 3	PTPL861GB	€ 290,00
	oats granit/ granito avena	extra 1 2 3	PTPL861GO	€ 290,00
	Total white/ bianco	extra 1 2 3	PTPL861GW	€ 290,00
	Alluminium/ alluminio	extra 1 2 3	PTPL861AL	€ 290,00

size	860x500 mm
drain hole	3,5″
cut-out	840x480 mm
base	450 mm
depth	200 mm
fitting	10 mm
finish/finitura	granit

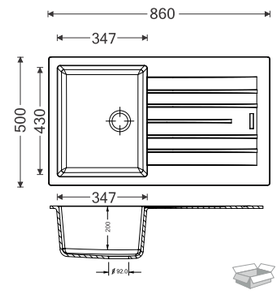

packed in boxes:
990 x 570 x 310 mm - 20 Kg

	color	accessories	code	price
	black granit/ granito nero	extra 1 2 3	PTPL862GB	€ 300,00
	oats granit/ granito avena	extra 1 2 3	PTPL862GO	€ 300,00
	Total white/ bianco	extra 1 2 3	PTPL862GW	€ 300,00
	Alluminium/ alluminio	extra 1 2 3	PTPL862AL	€ 300,00

size	860x500 mm
drain hole	3,5″
cut-out	840x480 mm
base	900 mm
depth	200 mm
fitting	10 mm
finish/finitura	granit

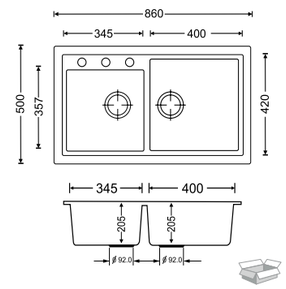

packed in boxes:
990 x 570 x 310 mm - 23 Kg

	color	accessories	code	price
	black granit/ granito nero	extra 1 2 3	PTPL1002GB	€ 320,00
	oats granit/ granito avena	extra 1 2 3	PTPL1002GO	€ 320,00
	Total white/ bianco	extra 1 2 3	PTPL1002GW	€ 320,00
	Alluminium/ alluminio	extra 1 2 3	PTPL1002AL	€ 320,00

size	1000x500 mm
drain hole	3,5″
cut-out	980x480 mm
base	600 mm
depth	200 mm
fitting	10 mm
finish/finitura	granit

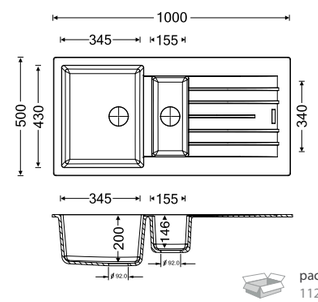

packed in boxes:
1120 x 570 x 310 mm - 24,5 Kg

	color	accessories	code	price
	black granit/ granito nero	extra 1 2 3	PTPL1162GB	€ 320,00
	oats Granit/ granito avena	extra 1 2 3	PTPL1162GO	€ 320,00
	Total white/ bianco	extra 1 2 3	PTPL1162GW	€ 320,00
	Alluminium/ alluminio	extra 1 2 3	PTPL1162AL	€ 320,00

size	1160x500 mm
drain hole	3,5″
cut-out	1140x480 mm
base	800 mm
depth	200 mm
fitting	10 mm
finish/finitura	granit

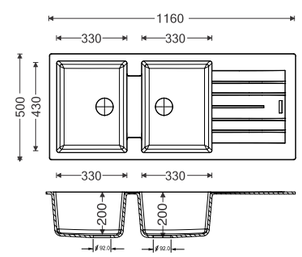

packed in boxes:
1270 x 570 x 310 mm - 27 Kg

mixers

APF3227W
€ 260,00

APF3227CR
€ 200,00

AP7780GO
€ 190,00

AP7730CR
€ 150,00

AP20GO
€ 160,00

AP4070GO
€ 95,00

accessories

1

TSQ24S
Silver Glass Cover
€ 100,00

2

TSQ24B
Black Glass Cover
€ 100,00

3

TSQ24W
White Glass Cover
€ 100,00

APELL

size	1000x500 mm
drain hole	3,5″
cut-out	980x480 mm
base	600 mm
depth	200 mm
fitting	10 mm
finish/finitura	granit

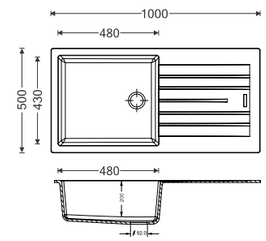

packed in boxes:
1120 x 570 x 310 mm - 24 Kg

color	accessories	code	price
black granit/ granito nero	extra 1 2 3	PTPL1001GB	€ 310,00
oats granit/ granito avena	extra 1 2 3	PTPL1001GO	€ 310,00
Total white/ bianco	extra 1 2 3	PTPL1001GW	€ 310,00
Alluminium/ alluminio	extra 1 2 3	PTPL1001AL	€ 310,00

size	780x510 mm
drain hole	3,5″
cut-out	760x490 mm
base	800 mm
depth	200 mm
fitting	10 mm
finish/finitura	granit

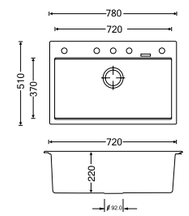

packed in boxes:
880 x 585 x 360 mm - 20 Kg

color	accessories	code	price
Basalt grey/ grigio	extra 1 2 3	PTPL780GG	€ 390,00
oats granit/ granito avena	extra 1 2 3	PTPL780GO	€ 390,00
Total white/ bianco	extra 1 2 3	PTPL780GW	€ 390,00

size	560x510 mm
drain hole	3,5″
cut-out	540x490 mm
base	600 mm
depth	200 mm
fitting	10 mm
finish/finitura	granit

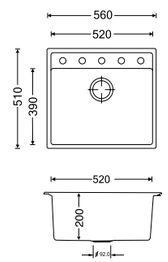

packed in boxes:
880 x 585 x 360 mm - 20 Kg

color	accessories	code	price
Basalt grey/ grigio	extra 1 2 3	PTPL560GG	€ 350,00
oats granit/ granito avena	extra 1 2 3	PTPL560GO	€ 350,00
Total white/ bianco	extra 1 2 3	PTPL560GW	€ 350,00

size	400x500 mm
drain hole	3,5″
cut-out	380x480 mm
base	450 mm
depth	200 mm
fitting	10 mm
finish/finitura	granit

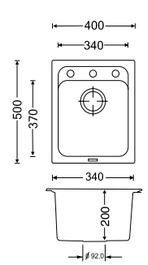

packed in boxes:
630 x 585 x 330 mm - 16 Kg

color	accessories	code	price
Basalt grey/ grigioo	extra 1 2 3	PTPL400GG	€ 290,00
oats Granit/ granito avena	extra 1 2 3	PTPL400GO	€ 290,00
Total white/ bianco	extra 1 2 3	PTPL400GW	€ 290,00

mixers

APF3227W
€ 260,00

APF3227CR
€ 200,00

AP7780GO
€ 190,00

AP7730CR
€ 150,00

AP20GO
€ 160,00

AP4070GO
€ 95,00

accessories

1

TSQ24S
Silver Glass Cover
€ 100,00

2

TSQ24B
Black Glass Cover
€ 100,00

3

TSQ24W
White Glass Cover
€ 100,00

APELL

Pietra

lavello: PT1162GO
mixer: AP4070GO

Pietra

Incasso _ Built-in

I lavelli Pietra rispondono alla richiesta del mercato di un lavello pienamente funzionale e conveniente. La sua superficie molto simile alla pietra naturale risulta estremamente solida e semplice da pulire.

The Pietra sinks fulfill the demand for functional and convenient products. Its surface is similar to a stone thus extremely solid and very easy to clean.

lavello: PT1162GO
mixer: AP4070GO

	color	accessories	code	price
	black granit/ granito nero	extra 1 2 3 4 5	PT861GB	€ 340,00
	oats granit/ granito avena	extra 1 2 3 4 5	PT861GO	€ 340,00
	White granit/ granito bianco	extra 1 2 3 4 5	PT861GW	€ 340,00

size	860x500 m
drain hole	3,5"
cut-out	840x480 mm
base	450 mm
depth	220 mm
fitting	10 mm
finish/finitura	granit

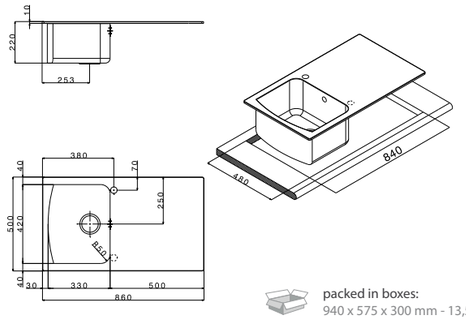

packed in boxes:
940 x 575 x 300 mm - 13,59 Kg

	color	accessories	code	price
	black granit/ granito nero	extra 1 2 3 4 6	PT862GB	€ 365,00
	oats granit/ granito avena	extra 1 2 3 4 6	PT862GO	€ 365,00
	White granit/ granito bianco	extra 1 2 3 4 6	PT862GW	€ 365,00

size	860x500 mm
drain hole	3,5"
cut-out	840x480 mm
base	900 mm
depth	220 mm
fitting	10 mm
finish/finitura	granit

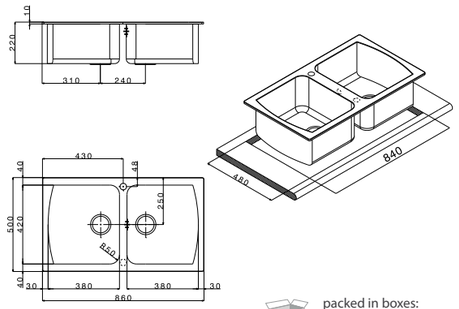

packed in boxes:
940 x 575 x 300 mm - 17,7 Kg

	color	accessories	code	price
	black granit/ granito nero	extra 1 2 3 4 6 7 8	PT1002GB	€ 390,00
	oats granit/ granito avena	extra 1 2 3 4 6 7 8	PT1002GO	€ 390,00
	White granit/ granito bianco	extra 1 2 3 4 6 7 8	PT1002GW	€ 390,00

size	1000x500 mm
drain hole	3,5"
cut-out	980x480 mm
base	600 mm
depth	220 mm
fitting	10 mm
finish/finitura	granit

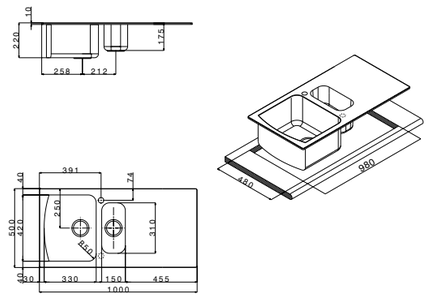

packed in boxes:
1040 x 550 x 300 mm - 18,22 Kg

mixers

APF3227CR
€ 200,00

AP4070CR
€ 80,00

AP4070GO
€ 95,00

AP4070GB
€ 95,00

AP4070GW
€ 95,00

AP20CR
€ 120,00

AP20GO
€ 160,00

AP20GB
€ 160,00

AP20GW
€ 160,00

APF7107CR
€ 460,00

AP7780CR
€ 160,00

AP7780GO
€ 190,00

AP7780GB
€ 190,00

AP7780GW
€ 190,00

accessories

1

TSQ24S
Silver Glass Cover
€ 100,00

2

TSQ24B
Black Glass Cover
€ 100,00

3

TSQ24W
White Glass Cover
€ 100,00

4

TLPT30
Wood Chopping Board
€ 65,00

5

CI30
Basket
€ 65,00

6

CI34
Basket
€ 65,00

7

VPP100
Basket
€ 50,00

8

TTPT100
Polyethylene Chopping Board
€ 50,00

APELL

color	accessories	code (drainer right or left / gocciolatoio destro o sinistro)	price

size	1160x500 mm
drain hole	3,5"
cut-out	1140x480 mm
base	800 mm
depth	220 mm
fitting	10 mm
finish/finitura	granit

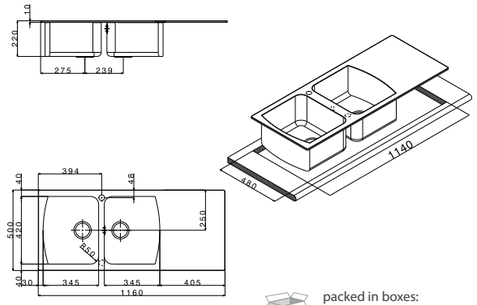

packed in boxes:
1220 x 575 x 300 mm - 20,92 Kg

color	accessories	code	price
black granit/ granito nero	extra 1 2 3 4 6	PT1162GB	€ 395,00
oats granit/ granito avena	extra 1 2 3 4 6	PT1162GO	€ 395,00
White granit/ granito bianco	extra 1 2 3 4 6	PT1162GW	€ 395,00

size	790x500 mm
drain hole	3,5"
cut-out	770x480 mm
base	450 mm
depth	220 mm
fitting	10 mm
finish/finitura	granit

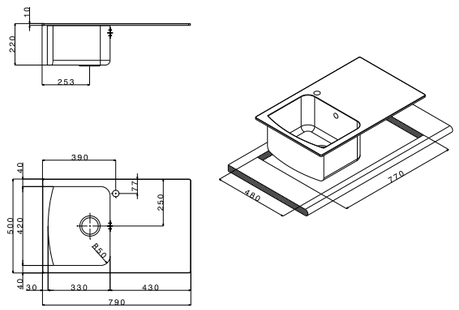

packed in boxes:
870 x 575 x 300 mm - 13,07 Kg

color	accessories	code	price
black granit/ granito nero	extra 1 2 3 4 5	PT791GB	€ 340,00
oats granit/ granito avena	extra 1 2 3 4 5	PT791GO	€ 340,00
White granit/ granito bianco	extra 1 2 3 4 5	PT791GW	€ 340,00

size	790x500 mm
drain hole	3,5"
cut-out	770x480 mm
base	800 mm
depth	220 mm
fitting	10 mm
finish/finitura	granit

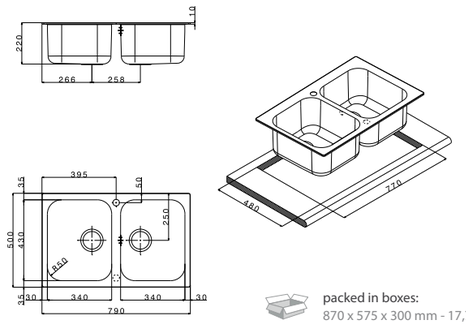

packed in boxes:
870 x 575 x 300 mm - 17,70 Kg

color	accessories	code	price
black granit/ granito nero	extra 1 2 3 4 6	PT792GB	€ 365,00
oats granit/ granito avena	extra 1 2 3 4 6	PT792GO	€ 365,00
White granit/ granito bianco	extra 1 2 3 4 6	PT792GW	€ 365,00

mixers

APF3227CR
€ 200,00

AP4070CR
€ 80,00

AP4070GO
€ 95,00

AP4070GB
€ 95,00

AP4070GW
€ 95,00

AP20CR
€ 120,00

AP20GO
€ 160,00

AP20GB
€ 160,00

AP20GW
€ 160,00

APF7107CR
€ 460,00

AP7780CR
€ 160,00

AP7780GO
€ 190,00

AP7780GB
€ 190,00

AP7780GW
€ 190,00

accessories

1

TSQ24S
Silver Glass Cover
€ 100,00

2

TSQ24B
Black Glass Cover
€ 100,00

3

TSQ24W
White Glass Cover
€ 100,00

4

TLPT30
Wood Chopping Board
€ 65,00

5

CI30
Basket
€ 65,00

6

CI34
Basket
€ 65,00

APELL

			color	accessories	code (drainer right or left / gocciolatoio destro o sinistro)	price
size	Ø 450 mm		black granit/ granito nero		PT440GB	€ 305,00
drain hole	3,5″		oats granit/ granito avena		PT440GO	€ 305,00
cut-out	Ø 420 mm		White granit/ granito bianco		PT440GW	€ 305,00
base	450 mm					
depth	210 mm					
fitting	10 mm					
finish/finitura	granit/granito					

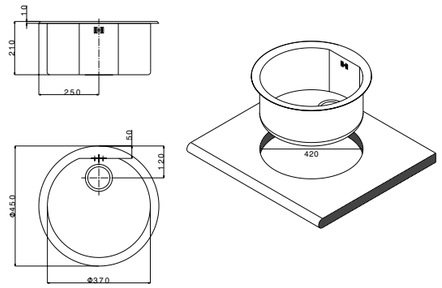

packed in boxes:
545 x 545 x 285 mm - 8,49 Kg

			color	accessories	code	price
size	860x500 mm		black granit/ granito nero	extra 1 2 3 5 6	PT860GB	€ 470,00
drain hole	3,5″		oats granit/ granito avena	extra 1 2 3 5 6	PT860GO	€ 470,00
cut-out	840x480 mm		White granit/ granito bianco	extra 1 2 3 5 6	PT860GW	€ 470,00
base	900 mm					
depth	230 mm					
fitting	10 mm					
finish/finitura	granit/granito					

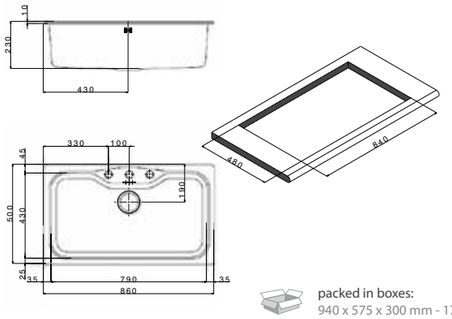

packed in boxes:
940 x 575 x 300 mm - 17,40 Kg

			color	accessories	code	price
size	830x830 mm		black granit/ granito nero	extra 1 2 3 4 5	PTAN2GB	€ 595,00
drain hole	3,5″		oats granit/ granito avena	extra 1 2 3 4 5	PTAN2GO	€ 595,00
cut-out	see technical drawing		White granit/ granito bianco	extra 1 2 3 4 5	PTAN2GW	€ 595,00
base	see technical drawing					
depth	220 mm					
fitting	10 mm					
finish/finitura	granit/granito					

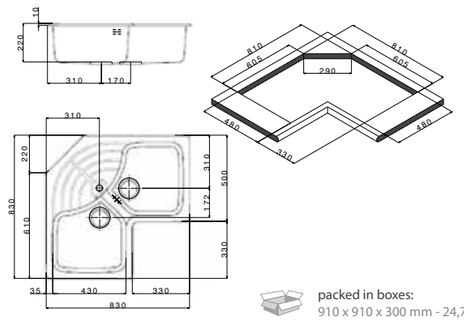

packed in boxes:
910 x 910 x 300 mm - 24,71 Kg

mixers

APF3227CR
€ 200,00

AP4070CR
€ 80,00

AP4070GO
€ 95,00

AP4070GB
€ 95,00

AP4070GW
€ 95,00

AP20CR
€ 120,00

AP20GO
€ 160,00

AP20GB
€ 160,00

accessories

1

TSQ24S
Silver Glass Cover
€ 100,00

2

TSQ24B
Black Glass Cover
€ 100,00

3

TSQ24W
White Glass Cover
€ 100,00

4

TLPT30
Wood Chopping Board
€ 65,00

5

CIPT860
Basket
€ 70,00

6

TLCPT860
Kit
€ 105,00

accessories

AP20GW
€ 160,00

APF7107CR
€ 460,00

AP7780CR
€ 160,00

AP7780GO
€ 190,00

AP7780GB
€ 190,00

AP7780GW
€ 190,00

Pietra Zero

lavello: PT610AL
miscelatore: AP52002CR

Pietra Zero

Incasso _ Built-in

La serie Pietra Zero ha un design pulito, caratterizzato dalle ampie vasche che permettono il lavaggio anche delle stoviglie più voluminose. Il materiale di cui sono composti ha una superficie molto simile alla pietra naturale, in grado di ritardare la formazione del calcare, con uno straordinario effetto seta al tatto, risultando estremamente solido e semplice da pulire.

The Pietra Zero design is neat. Its wide bowls allow the washing of voluminous dishes. Its stone-like material holds off calcium deposit and its smooth surface provides ease of cleaning. Touching the sink, you will get an extraordinary silky feeling.

lavello: PT610AL
miscelatore: AP5202CR

finish/finitura	accessories	code	price

size	570x500 mm
drain hole	3,5″
cut-out	500x400 mm
base	600 mm
depth	210 mm
fitting	Undermount
finish/finitura	granit/granito

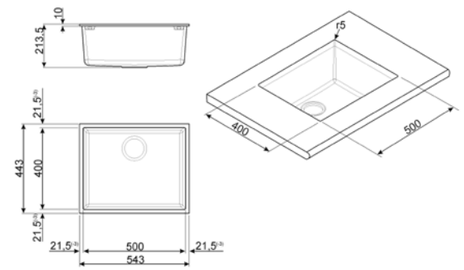

titan/titanio

packed in boxes:
650 x 550 x 300 mm - 8,00 Kg

FEP50UTM — **€ 390,00**

size	790x500 mm
drain hole	3,5″
cut-out	720x395 mm
base	900 mm
depth	235 mm
fitting	Undermount
finish/finitura	granit/granito

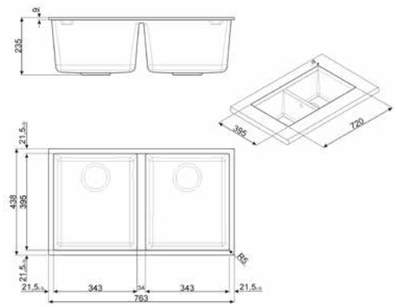

titan/titanio

packed in boxes:
850 x 550 x 300 mm - 14,12 Kg

FEP3434UTM — **€ 450,00**

mixers

AP5202CR
€ 560,00

APF7107CR
€ 460,00

AP7790CR
€ 300,00

AP5001HACR
€ 220,00

AP7090CR
€ 370,00

	color	accessories	code *drainer right or left /* *gocciolatoio destro o sinistro*	price
size 410x500 mm drain hole 3,5″ cut-out 390x480 mm base 450 mm depth 210 mm fitting 10 mm finish/finitura granit/granito	titan/titanio	extra 1 2 3 4 5 6	PT410TM	€ 365,00
size 610x500 mm drain hole 3,5″ cut-out 590x480 mm base 600 mm depth 210 mm fitting 10 mm finish/finitura granit/granito	titan/titanio	extra 1 2 3 4 5 6	PT610TM	€ 470,00
size 790x500 mm drain hole 3,5″ cut-out 770x480 mm base 800 mm depth 210 mm fitting 10 mm finish/finitura granit/granito	titan/titanio	extra 1 2 3 4 5 6	PT790TM	€ 515,00
size 1000x500 mm drain hole 3,5″ cut-out see technical draw base see technical draw depth 220 mm fitting 10 mm finish/finitura granit	black granit/ granito nero oats granit/ granito avena	extra 1 2 3 4 5 extra 1 2 3 4 5	PTAN2EXPGB PTAN2EXPGO	€ 520,00 € 520,00

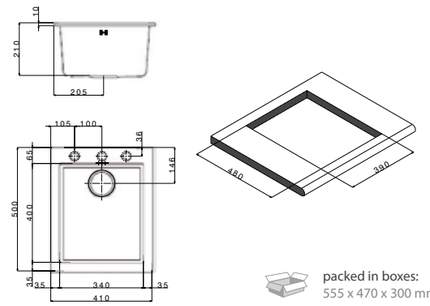

packed in boxes:
555 x 470 x 300 mm - 8,4 Kg

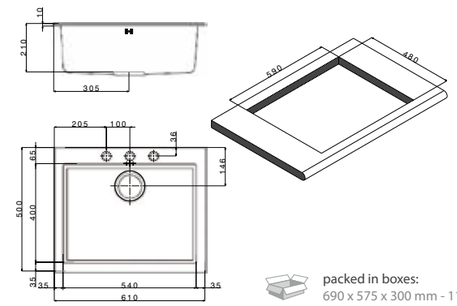

packed in boxes:
690 x 575 x 300 mm - 11,83 Kg

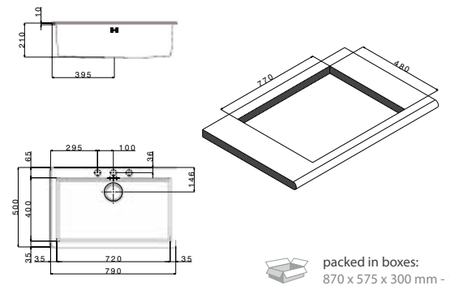

packed in boxes:
870 x 575 x 300 mm - 15,72 Kg

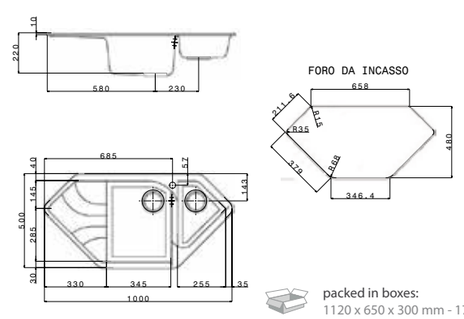

packed in boxes:
1120 x 650 x 300 mm - 17,04 Kg

mixers

AP5202CR
€ 560,00

APF7107CR
€ 460,00

AP7790CR
€ 300,00

AP5001HACR
€ 220,00

AP7090CR
€ 370,00

accessories

1

TSQ24S
Silver Glass Cover
€ 100,00

2

TSQ24B
Black Glass Cover
€ 100,00

3

TSQ24W
White Glass Cover
€ 100,00

4

CI34
Basket
€ 65,00

5

TLPT30
Wood Chopping Board
€ 65,00

6

TLCPT30
Wood Chopping Board
€ 55,00

Collezione Sottotop

Undermount Collection

Ferrara Zero	166
Ferrara Plus	174
Ferrara	182

lavello: FEQ72USC
miscelatore: AP5002CR

Ferrara Zero

Sottotop _ Undermount

La serie di vasche Ferrara Zero rappresenta il miglior connubio tra design della vasca quadrata e la praticità del raggio interno. Articolo estremamente ricercato nei mercati più evoluti, conferma la giusta direzione intrapresa dalla Apell per offrire prodotti sempre funzionali e di qualità superiore. Questa serie si caratterizza per il disegno a diamante sul fondo della vasca e per l'alto spessore dell'acciaio.

The Ferrara Zero sinks perfectly combine the square-shaped design and the usefulness of the internal radius. This product is extremely popular in established markets and it can be recognized by its diamond design in the bottom of its bowl and the thickness of the steel. It confirm the right direction taken by Apell to offer functional products and superior quality.

lavello: FEQ72USC
miscelatore: AP52002CR

	finish/finitura	accessories	code drainer right or left / gocciolatoio destro o sinistro	price

size	420x418 mm
drain hole	3,5″
cut-out	400x398 mm
base	450 mm
depth	210 mm
fitting	undermount
finish/finitura	satin/satinato

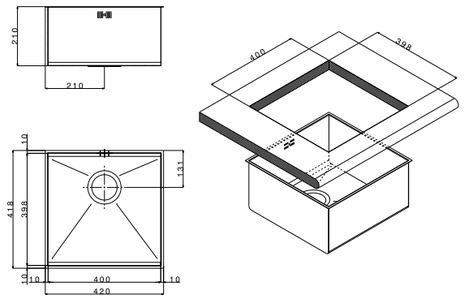

satin/satinato

extra 1 2 3 4

FEQ40USC € **390,00**

packed in boxes:
495 x 500 x 300 mm - 6 Kg

size	520x418 mm
drain hole	3,5″
cut-out	500x398 mm
base	600 mm
depth	210 mm
fitting	undermount
finish/finitura	satin/satinato

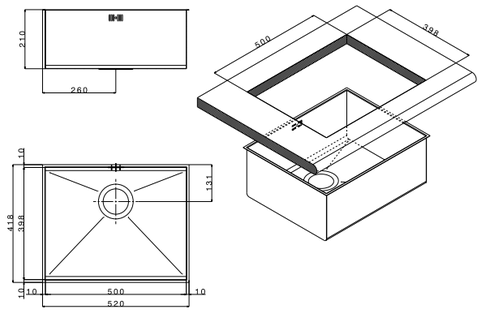

satin/satinato

extra 1 2 3 4 5

FEQ50USC € **440,00**

packed in boxes:
595 x 505 x 300 mm - 6,8 Kg

size	740x418 mm
drain hole	3,5″
cut-out	720x398 mm
base	800 mm
depth	210 mm
fitting	undermount
finish/finitura	satin/satinato

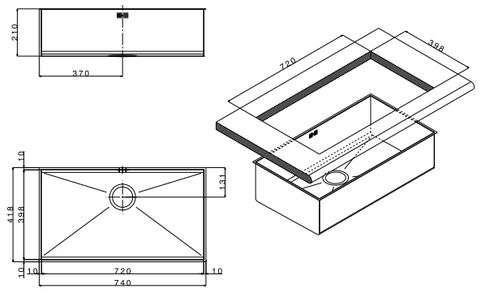

satin/satinato

extra 1 2 3 4 5

FEQ72USC € **470,00**

packed in boxes:
820 x 505 x 300 mm - 8,46 Kg

mixers

AP7730DCCR
€ **190,00**

APF3227CR
€ **200,00**

AP5202CR
€ **560,00**

AP5001HACR
€ **220,00**

AP5002CR
€ **240,00**

accessories

1

TLQ40
Wood Chopping Board
€ **85,00**

2

TTQ40
Polyethylene Chopping Board
€ **85,00**

3

CI30
Basket
€ **65,00**

4

CI34
Basket
€ **65,00**

5

CI45
Basket
€ **100,00**

APELL

finish/finitura	accessories	code *drainer right or left /* *gocciolatoio destro o sinistro*	price
satin/satinato	extra 1 2	**FEQ3838USC**	**€ 880,00**

size	811x428 mm
drain hole	3,5"
cut-out	781x398 mm
base	900 mm
depth	210 mm
fitting	undermount
finish/finitura	satin/satinato

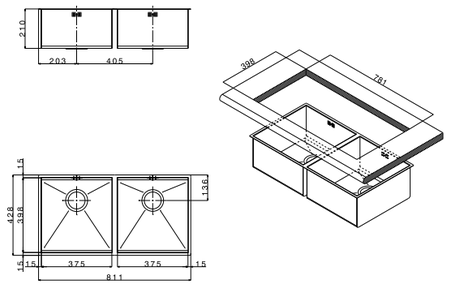

packed in boxes:
880 x 555 x 310 mm - 12,78 Kg

finish/finitura	accessories	code *drainer right or left /* *gocciolatoio destro o sinistro*	price
satin/satinato	extra 1 2 3	**FEQ4530USC**	**€ 920,00**

size	800x418 mm
drain hole	3,5"
cut-out	780x398 mm
base	900 mm
depth	210 mm
fitting	undermount
finish/finitura	satin/satinato

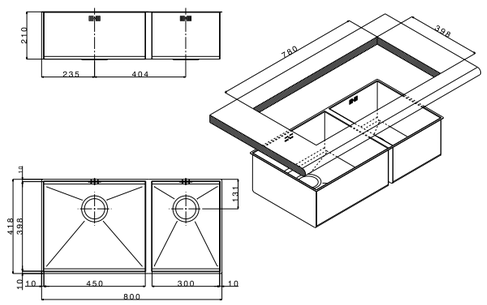

packed in boxes:
970 x 570 x 265 mm - 13,5 Kg

mixers

AP7730DCCR
€ 190,00

APF3227CR
€ 200,00

AP5202CR
€ 560,00

AP5001HACR
€ 220,00

AP5002CR
€ 240,00

accessories

1

CI30
Basket
€ 65,00

2

CI34
Basket
€ 65,00

3

CI45
Basket
€ 100,00

APELL

Ferrara Plus

lavello: FEM3434UBC
miscelatore: AP7730DCCR

Ferrara Plus

Sottotop _ Undermount

Le vasche serie Ferrara Plus si distinguono per il loro design esclusivo mentre il raggio minimo che le caratterizza agevola le quotidiane operazioni di pulizia del lavello.
Tutti i modelli presentano un bordo perimetrale smussato e sagomato.

Ferrara Plus sinks have a unique design and minimum radius thus ease of cleaning is a major feature.
All of the models have a wrought and smoothened perimeter edge.

lavello: FEM3434UBC
miscelatore: AP7730DCCR

APELL

	finish/finitura	accessories	code drainer right or left / gocciolatoio destro o sinistro	price
	brushed/spazzolato	included 1	FEM18UBC	€ 190,00
	brushed/spazzolato	included 1 extra 2	FEM34UBC	€ 230,00
	brushed/spazzolato	included 1 extra 2	FEM40UBC	€ 260,00
	brushed/spazzolato	included 1 extra 2 3	FEM50UBC	€ 290,00

size	220x380 mm
drain hole	3,5″
cut-out	182x342 mm
base	450 mm
depth	156 mm
fitting	undermount
finish/finitura	brushed/spazzolato

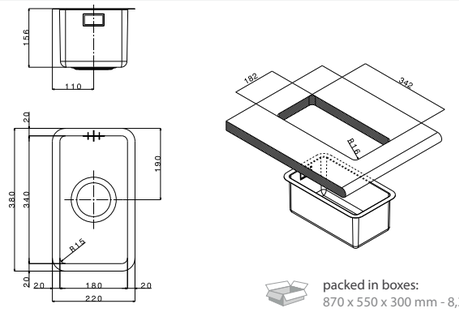

packed in boxes:
870 x 550 x 300 mm - 8,37 Kg

size	376x436 mm
drain hole	3,5″
cut-out	344x404 mm
base	450 mm
depth	200 mm
fitting	undermount
finish/finitura	brushed/spazzolato

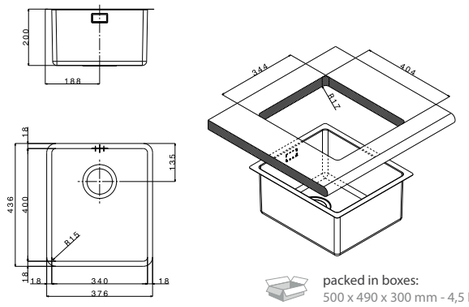

packed in boxes:
500 x 490 x 300 mm - 4,5 Kg

size	440x440 mm
drain hole	3,5″
cut-out	404x404 mm
base	600 mm
depth	200 mm
fitting	undermount
finish/finitura	brushed/spazzolato

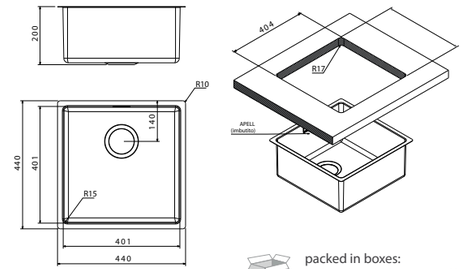

packed in boxes:
510 x 505 x 290 mm - 4,5 Kg

size	538x438 mm
drain hole	3,5″
cut-out	504x404 mm
base	600 mm
depth	200 mm
fitting	undermount
finish/finitura	brushed/spazzolato

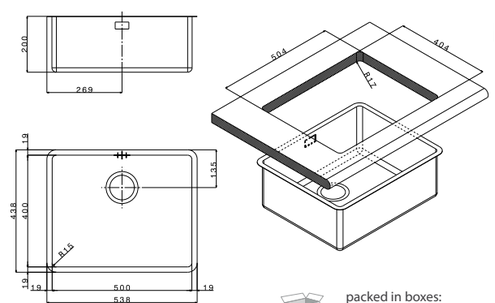

packed in boxes:
500 x 490 x 300 mm - 4,5 Kg

mixers

APF3227CR
€ 200,00

AP5001HACR
€ 220,00

AP5002CR
€ 240,00

AP7730DCCR
€ 190,00

accessories

1

RND90
Rondò Waste
€ 50,00

2

CI34
Basket
€ 65,00

3

CI45
Basket
€ 100,00

	finish/finitura	accessories	code (drainer right or left / gocciolatoio destro o sinistro)	price
	brushed/spazzolato	included 1 extra 2 3	FEM71UBC	€ 430,00

size	750x440 mm
drain hole	3,5"
cut-out	712x402 mm
base	800 mm
depth	200 mm
fitting	undermount
finish/finitura	brushed/spazzolato

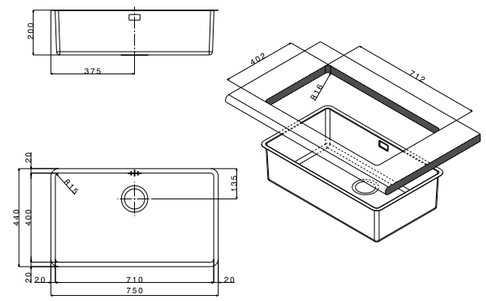

packed in boxes:
870 x 550 x 300 mm - 8,37 Kg

	finish/finitura	accessories	code	price
	brushed/spazzolato	included 1 extra 2	FEM3418UBC	€ 540,00

size	603x452 mm
drain hole	3,5"
cut-out	see technical drawing
base	800 mm
depth	200 mm
fitting	undermount
finish/finitura	brushed/spazzolato

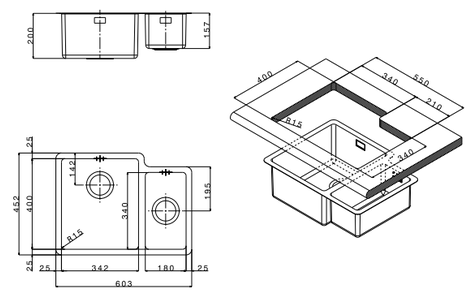

packed in boxes:
735 x 610 x 280 mm - 7,88 Kg

	finish/finitura	accessories	code	price
	brushed/spazzolato	included 1 extra 2	FEM3434UBC	€ 580,00

size	802x472 mm
drain hole	3,,5"
cut-out	740x411 mm
base	800 mm
depth	200 mm
fitting	undermount
finish/finitura	brushed/spazzolato

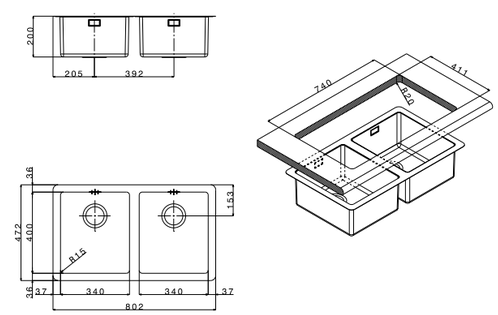

packed in boxes:
870 x 550 x 300 mm - 9,87 Kg

mixers

APF3227CR
€ 200,00

AP5001HACR
€ 220,00

AP5002CR
€ 240,00

AP7730DCCR
€ 190,00

accessories

1

RND90
Rondò Waste
€ 50,00

2

CI34
Basket
€ 65,00

3

CI45
Basket
€ 100,00

Ferrara

lavello: FE4540UBC
miscelatore: APF3227CR

Ferrara

Sottotop _ Undermount

Il successo dei lavelli e vasche Sottotop è in continua crescita grazie alla facilità della pulizia quotidiana del vostro top e al miglioramento del design dell'intera cucina che riescono ad offrire.
Questa tipologia di lavelli si caratterizza per un'elevata flessibilità e praticità che permette infinite possibilità di abbinamenti e combinazioni.

These undermount sinks are becoming more and more successful, thanks to ease of cleaning of your worktop and to the improved design of whole kitchen. These sinks stand out for their flexibility, practicality, and the limitless number of combinations available.

lavello: FE4540UBC
miscelatore: APF3227CR

APELL

	finish/finitura	accessories	code (drainer right or left / gocciolatoio destro o sinistro)	price
	brushed/spazzolato	extra 6	FE150UBC	€ 80,00

size 168x318 mm
drain hole 3,5"
cut-out 155x304 mm
base 450 mm
depth 150 mm
fitting undermount
finish/finitura brushed/spazzolato

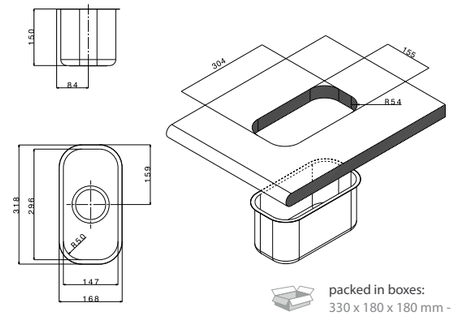

packed in boxes:
330 x 180 x 180 mm - 1,3 Kg

	finish/finitura	accessories	code	price
	brushed/spazzolato	extra 1 3 7	FE300UBC	€ 105,00
	linen/antigraffio		FE300UAC	€ 115,00

size 320x420 mm
drain hole 3,5"
cut-out 296x396 mm
base 450 mm
depth 180 mm
fitting undermount
finish/finitura brushed/spazzolato
linen/antigraffio

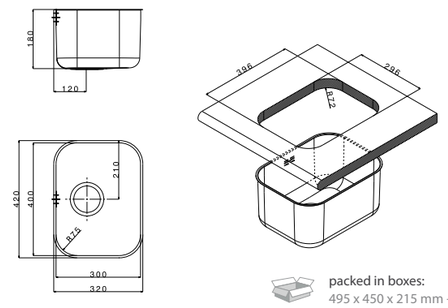

packed in boxes:
495 x 450 x 215 mm - 2,8 Kg

	finish/finitura	accessories	code	price
	brushed/spazzolato	extra 2 4 5 7a	FE340UBC	€ 115,00
	linen/antigraffio		FE340UAC	€ 125,00

size 356x416 mm
drain hole 3,5"
cut-out 336x396 mm
base 450 mm
depth 180 mm
fitting undermount
finish/finitura brushed/spazzolato
linen/antigraffio

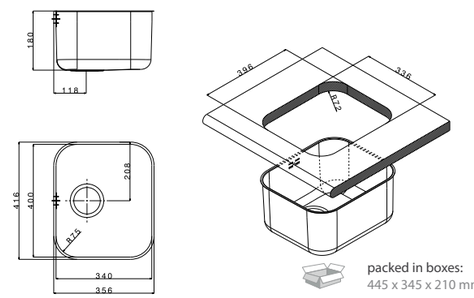

packed in boxes:
445 x 345 x 210 mm - 2,4 Kg

	finish/finitura	accessories	code	price
	brushed/spazzolato	extra 2 4 5 7a	FE400UBC	€ 115,00
	linen/antigraffio		FE400UAC	€ 125,00

size 356x416 mm
drain hole 3,5"
cut-out 336x396 mm
base 450 mm
depth 180 mm
fitting undermount
finish/finitura brushed/spazzolato
linen/antigraffio

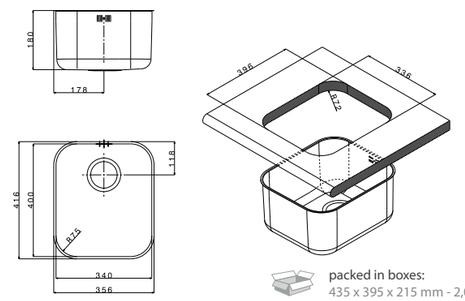

packed in boxes:
435 x 395 x 215 mm - 2,08 Kg

mixers

APG8993CR
€ 310,00

APF3227CR
€ 200,00

AP7090CR
€ 370,00

accessories

1

TL30
Wood Chopping Board
€ 75,00

2

TL34
Wood Chopping Board
€ 75,00

3

TT30
Polyethylene Chopping Board
€ 75,00

4

TT34
Polyethylene Chopping Board
€ 75,00

5

TLC34
Kit
€ 210,00

6

VSH15
Colander
€ 115,00

7 7a

CI30 / CI34
Basket
€ 65,00/€ 65,00

			finish/finitura	accessories	code *drainer right or left /* *gocciolatoio destro o sinistro*	price
	size drain hole cut-out base depth fitting finish/finitura	Ø 435 mm 3,5″ Ø 374 mm 450 mm 200 mm undermount brushed/spazzolato	brushed/spazzolato	extra 2 4	FE435UBC	€ 115,00
	size drain hole cut-out base depth fitting finish/finitura	470x420 mm 3,5″ 446x396 mm 600 mm 180 mm undermount brushed/spazzolato linen/antigraffio	brushed/spazzolato linen/antigraffio	extra 1a 3a 5a 6a	FE450UBC FE450UAC	€ 125,00 € 140,00
	size drain hole cut-out base depth fitting finish/finitura	539x436 mm 3,5″ 500x396 mm 600 mm 200 mm undermount brushed/spazzolato	brushed/spazzolato	extra 6a	FE500UBC	€ 160,00
	size drain hole cut-out base depth fitting finish/finitura	708x412 mm 3,5″ 725x425 mm 800 mm 199 mm undermount brushed/spazzolato	brushed/spazzolato	extra 6a	FE710UBC	€ 190,00

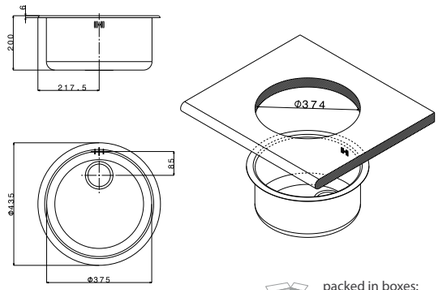

packed in boxes:
480 x 480 x 230 mm - 2,63 Kg

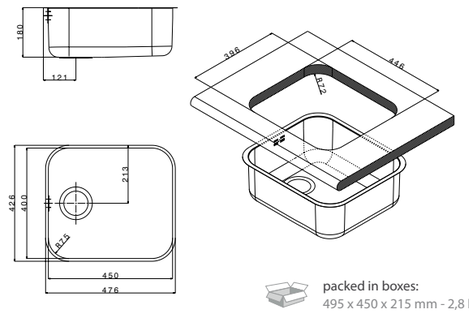

packed in boxes:
495 x 450 x 215 mm - 2,8 Kg

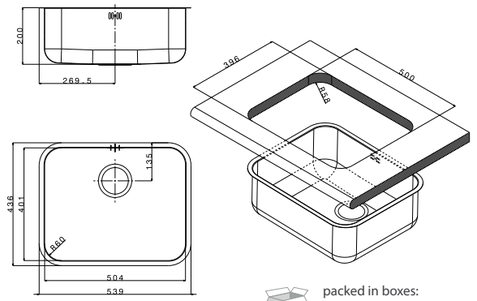

packed in boxes:
570 x 480 x 280 mm - 4,56 Kg

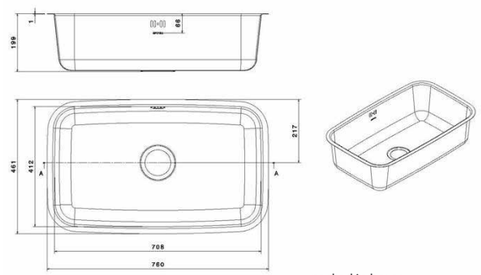

packed in boxes:
900 x 520 x 200 mm - 6,5 Kg

mixers

APG8993CR
€ 310,00

APF3227CR
€ 200,00

AP7090CR
€ 370,00

accessories

1 1a

TL34 / TL45
Wood Chopping Board
€ 75,00/€ 95,00

2

TL10
Wood Chopping Board
€ 55,00

3 3a

TT34 / TT45
Polyethylene Chopping Board
€ 75,00/€ 95,00

4

TT10
Polyethylene Chopping Board
€ 55,00

5 5a

TLC34 / TLC45
Kit
€ 210,00/€ 210,00

6 6a

CI34 / CI45
Basket
€ 65,00/€ 100,00

	finish/finitura	accessories	code (drainer right or left / gocciolatoio destro o sinistro)	price
size 566x460 mm; drain hole 3,5"; cut-out 520x400 mm; base 600 mm; depth 180 mm; fitting undermount; finish/finitura brushed/spazzolato	brushed/spazzolato	extra 1a 2a 3 4a 5	FE3415UBC	€ 290,00

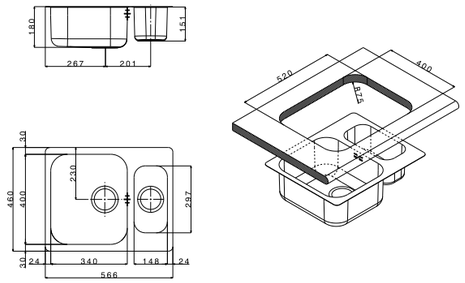

packed in boxes:
735 x 605 x 280 mm 5,23 Kg

	finish/finitura	accessories	code	price
size 840x460 mm; drain hole 3,5"; cut-out 789x409 mm; base 900 mm; depth 180 mm; fitting undermount; finish/finitura brushed/spazzolato	brushed/spazzolato	extra 1 1b 2 2b 3a 4 4b	FE4530UBC	€ 350,00

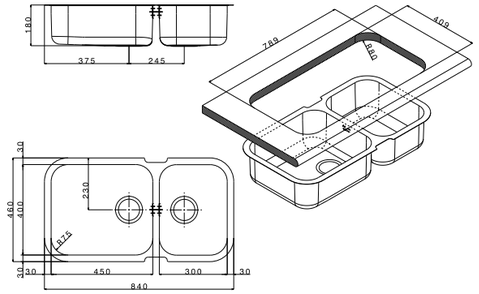

packed in boxes:
980 x 570 x 260 mm - 7,26 Kg

	finish/finitura	accessories	code	price
size 864x510 mm; drain hole 3,5"; cut-out see technical drawing; base 900 mm; depth 180 mm; fitting undermount; finish/finitura brushed/spazzolato	brushed/spazzolato	extra 1a 1b 2a 2b 3 3a 4a 4b	FE4534UBC	€ 350,00

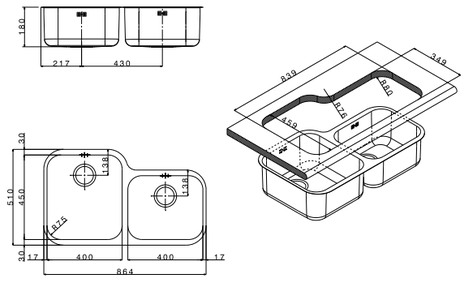

packed in boxes:
1010 x 605 x 280 mm - 7,04 Kg

mixers

APG8993CR
€ 310,00

APF3227CR
€ 200,00

AP7090CR
€ 370,00

accessories

1 1a 1b

TL30/TL34/TL45
Wood Chopping Board
€ 75/€ 75/€ 95

2 2a 2b

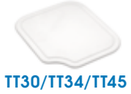

TT30/TT34/TT45
Polyethylene Chopping Board
€ 75/€ 75/€ 95

3 3a

TLC34 / TLC45
Kit
€ 210,00/€ 210,00

4 4a 4b

CI30/CI34/CI45
Basket
€ 65/€ 65/€ 100

5

VSH15
Colander
€ 115,00

	finish/finitura	accessories	code drainer right or left / gocciolatoio destro o sinistro	price
size: 830x510 mm drain hole: 3,5" cut-out: see technical drawing base: 900 mm depth: 180 mm fitting: undermount finish/finitura: brushed/spazzolato 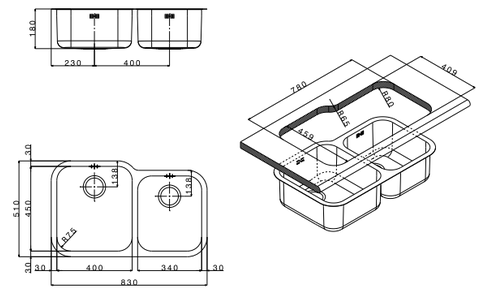 packed in boxes: 950 x 605 x 280 mm -7,41 Kg	brushed/spazzolato	extra 1 2 3 4 5 6 7 8	FE4540UBC	€ 345,00
size: 760x450 mm drain hole: 3,5" drain hole: 3,5" cut-out: 719x409 mm base: 800 mm depth: 180 mm fitting: undermount finish/finitura: brushed/spazzolato 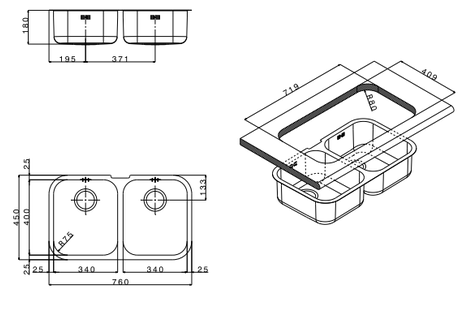 packed in boxes: 950 x 605 x 280 mm - 6,6 Kg	brushed/spazzolato	extra 1 3 5 7	FE4040UBC	€ 345,00
size: 890x510 mm drain hole: 3,5" cut-out: 839x459 mm base: 900 mm depth: 180 mm fitting: undermount finish/finitura: brushed/spazzolato 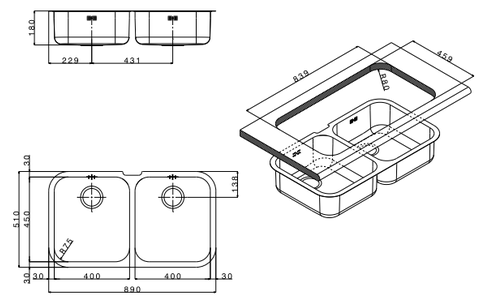 packed in boxes: 950 x 605 x 280 mm - 8,27 Kg	brushed/spazzolato	extra 2 4 6 8	FE4545UBC	€ 370,00

mixers

APG8993CR
€ 310,00

APF3227CR
€ 200,00

AP7090CR
€ 370,00

accessories

1

TL34
Wood Chopping Board
€ 75,00

2

TL45
Wood Chopping Board
€ 95,00

3

TT34
Polyethylene Chopping Board
€ 75,00

4

TT45
Polyethylene Chopping Board
€ 95,00

5

TLC34
Kit
€ 210,00

6

TLC45
Kit
€ 210,00

7

CI34
Basket
€ 65,00

8

CI45
Basket
€ 100,00

Collezione Appoggio
Lay-on Collection

Pisa 196

Milano 204

Pisa

lavello: PI1202MRPC
miscelatore: AP4070CR

Pisa

Appoggio _ Lay-on

Un grande classico sempre attuale. In spazi diversi, la stessa pratica affidabilità. La serie appoggio Pisa è il perfetto approccio a una cucina multifunzionale. Un bordo squadrato di 3 cm segue e veste la linea del top, per sfoggiare lucentezza e robustezza, senza alterare i profili.

A great timeless classic. In all spaces, the same practice reliability. A reliable and well known wall-mount sink which perfectly fits into a multifunctional kitchen. Its bright and robust 3 cm squared edge impeccably matches its top.

lavello: PI1202MRPC
miscelatore: AP4070CR

APELL

	finish/finitura	accessories	code drainer right or left / gocciolatoio destro o sinistro	price
	matt/prelucido	extra 2	**PI801RPC** (dx/*right*) **PI801LPC** (sx/*left*)	€ 110,00 € 110,00

size	800x500 mm
drain hole	2"
base	450 mm
depth	166 mm
support	30 mm
finish/finitura	matt/prelucido

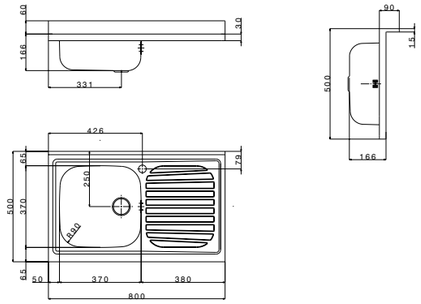

packed in boxes:
945 x 610 x 280 mm - 5,26 Kg

	finish/finitura	accessories	code	price
	matt/prelucido	extra 1	**PI802PC**	€ 130,00

size	800x500 mm
drain hole	2"
base	800 mm
depth	166 mm
support	30 mm
finish/finitura	matt/prelucido

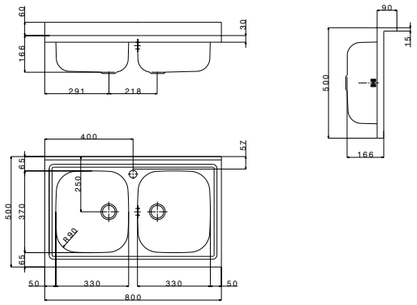

packed in boxes:
830 x 520 x 225 mm - 5,18 Kg

	finish/finitura	accessories	code	price
	matt/prelucido	extra 2	**PI901RPC** (dx/*right*) **PI901LPC** (sx/*left*)	€ 135,00 € 135,00

size	900x500 mm
drain hole	2"
base	450 mm
depth	166 mm
support	30 mm
finish/finitura	matt/prelucido

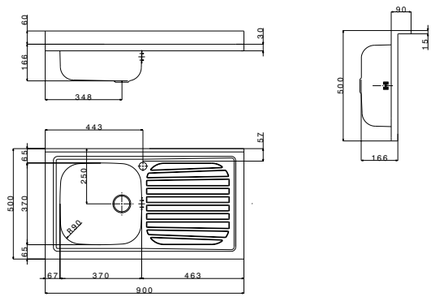

packed in boxes:
920 x 545 x 230 mm - 4,95 Kg

mixers

AP8420CR
€ 115,00

AP4070CR
€ 80,00

accessories

1

TLVM33
Wood Chopping Board
€ 60,00

2

TLVQ37
Wood Chopping Board
€ 60,00

	finish/finitura	accessories	code drainer right or left / gocciolatoio destro o sinistro	price
	matt/prelucido	extra 2	PI902PC	€ 145,00

size	900x500 mm
drain hole	2"
base	900 mm
depth	166 mm
support	30 mm
finish/finitura	matt/prelucido

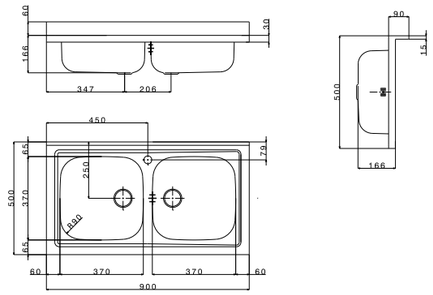

packed in boxes:
900 x 520 x 200 mm - 8 Kg

	matt/prelucido	extra 1	PI1001RPC (dx/*right*) PI1001LPC (sx/*left*)	€ 160,00 € 160,00

size	1000x500 mm
drain hole	2"
base	450 mm
depth	166 mm
support	30 mm
finish/finitura	matt/prelucido

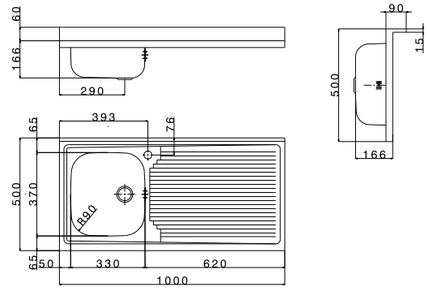

packed in boxes:
1220 x 540 x 230 mm - 5,75 Kg

	matt/prelucido	extra 1	PI1202MRPC (dx/*right*) PI1202MLPC (sx/*left*)	€ 170,00 € 170,00

size	1200x500 mm
drain hole	2"
base	800 mm
depth	166 mm
support	30 mm
finish/finitura	matt/prelucido

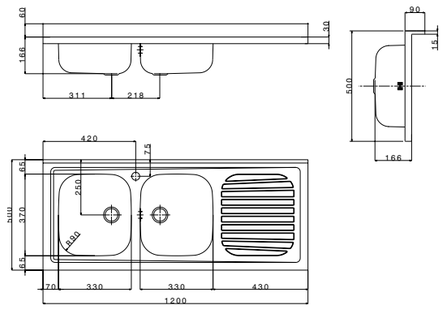

packed in boxes:
1230 x 535 x 235 mm - 6,91 Kg

mixers

AP8420CR
€ 115,00

AP4070CR
€ 80,00

accessories

1

TLVM33
Wood Chopping Board
€ 60,00

2

TLVQ37
Wood Chopping Board
€ 60,00

Milano

lavello: MI1201RPC
miscelatore: APG8910CR

Milano

Appoggio _ Lay-on

La bellezza delle linee più l'affidabilità dell'acciaio. La serie appoggio Milano è protagonista di un arredo che si esprime con la versatilità d'impiego e con la purezza delle forme.
I lavelli Milano valorizzano le proprie performance grazie a un enorme superficie di cm 60: nessuna altra gamma ha un tale spazio a disposizione.

The beauty of the stretches and the reliability of steel. The wall-mount Milano series combines beauty and steel reliability.
Its enormous surface (60 cm) can provide an outstanding performance: no other range has such a space avaiable.

lavello: MI1201RPC
miscelatore: APG8910CR

	finish/finitura	accessories	code (drainer right or left / gocciolatoio destro o sinistro)	price
	matt/prelucido	extra 1	MI801RPC (dx/right)	€ 145,00
			MI801LPC (sx/left)	€ 145,00

size 800x600 mm
drain hole 2"
base 450 mm
depth 166 mm
support 30 mm
finish/finitura matt/prelucido

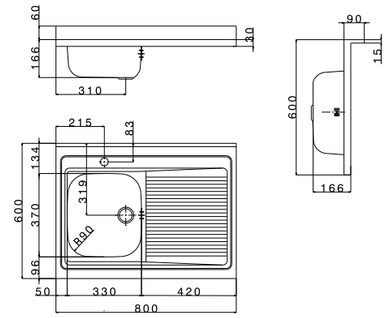

packed in boxes:
815 x 620 x 650 mm (5 pz) - 20,08Kg

	matt/prelucido	extra 1	MI802PC	€ 160,00

size 800x600 mm
drain hole 2"
base 800 mm
depth 166 mm
support 30 mm
finish/finitura matt/prelucido

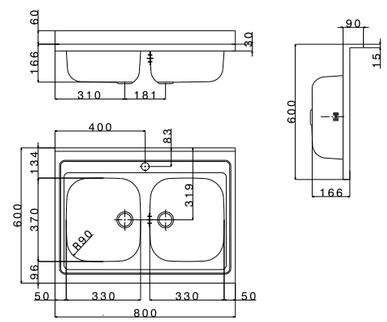

packed in boxes:
815 x 620 x 650 mm (5 pz) - 25,08 Kg

	matt/prelucido	extra 2	MI902PC	€ 165,00

size 900x600 mm
drain hole 2"
base 900 mm
depth 166 mm
support 30 mm
finish/finitura matt/prelucido

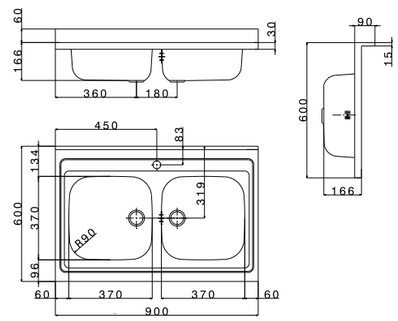

packed in boxes:
915 x 620 x 650 mm (5 pz) - 22,59 Kg

mixers

AP8420CR
€ 115,00

AP4070CR
€ 80,00

accessories

1

TLVM33
Wood Chopping Board
€ 60,00

2

TLVQ37
Wood Chopping Board
€ 60,00

	finish/finitura	accessories	code drainer right or left / gocciolatoio destro o sinistro	price
size 1200x600 mm drain hole 2" base 600 mm depth 166 mm support 30 mm finish/finitura matt/prelucido	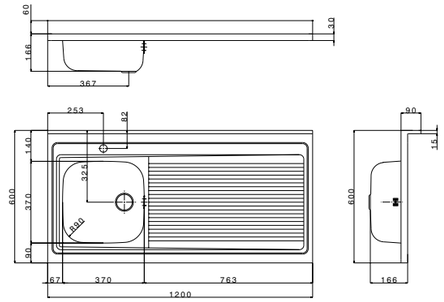 matt/prelucido	extra 2	**MI1201RPC** (dx/*right*) **MI1201LPC** (sx/*left*)	€ 180,00 € 180,00

packed in boxes:
1220 x 610 x 650 mm (5 pz) - 31,66 Kg

	finish/finitura	accessories	code	price
size 1200x600 mm drain hole 2" base 800 mm depth 166 mm support 30 mm finish/finitura matt/prelucido	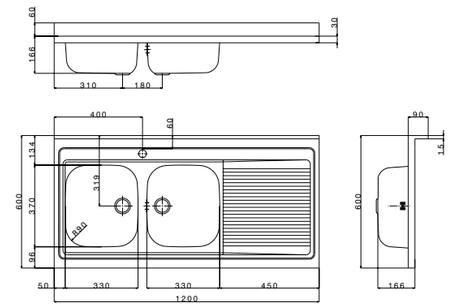 matt/prelucido	extra 1	**MI1202RPC** (dx/*right*) **MI1202LPC** (sx/*left*)	€ 200,00 € 200,00

packed in boxes:
1225 x 620 x 650 mm (5 pz) -33,64 Kg

	finish/finitura	accessories	code	price
size 1350x600 mm drain hole 2" base 800 mm depth 166 mm support 30 mm finish/finitura matt/prelucido	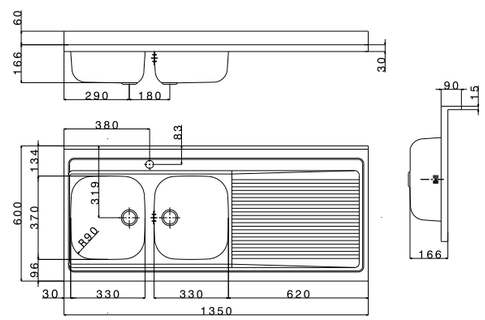 matt/prelucido	extra 1	**MI1352RPC** (dx/*right*) **MI1352LPC** (sx/*left*)	€ 240,00 € 240,00

packed in boxes:
1225 x 620 x 650 mm (5 pz) - 36,5 kg

mixers

AP8420CR
€ 115,00

AP4070CR
€ 80,00

accessories

1

TLVM33
Wood Chopping Board
€ 60,00

2

TLVQ37
Wood Chopping Board
€ 60,00

Apell è orgogliosa della sua vasta gamma di **MISCELATORI**. Essi spaziano dal modello classico a quello super moderno. Comunque, qualsiasi stile scegliate, la funzionalità deve sempre essere la considerazione principale visto che dovete soddisfare tutti le vostre necessità. Ecco perché Apell è la scelta giusta. I nostri Miscelatori hanno una qualità ineccepibile e, ovviamente, solo "MADE IN ITALY" per condividere con voi lo stile Italiano così conosciuto ed apprezzato in tutto il Mondo.

Apell takes pride in its MIXERS ranging from classic style to modern yet extremely functional in order to meet the needs of the market. This "MADE IN ITALY" range of products is the epitome of a world famous style.

Miscelatori

Mixers

		finish	code	price
APG3590	Doppio comando / Double lever	Chrome/Cromato	APG3590CR	€ 1.355,00

Made in Italy

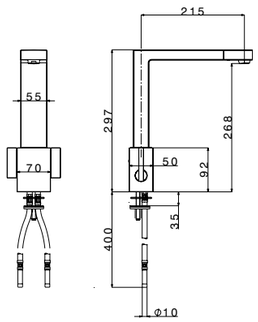

		finish	code	price
APF7027	Doccetta Estraibile / Pull out spray	Chrome/Cromato	APF7027CR	€ 760,00

Made in Italy

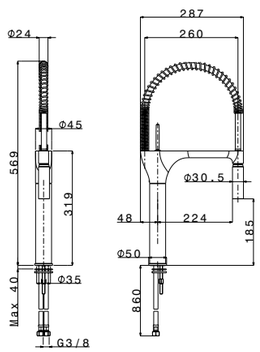

		finish	code	price
AP9030	Doccetta Estraibile / Pull out spray	Chrome - Black/ Cromato - Nero	AP9030CR	€ 595,00

Made in Italy

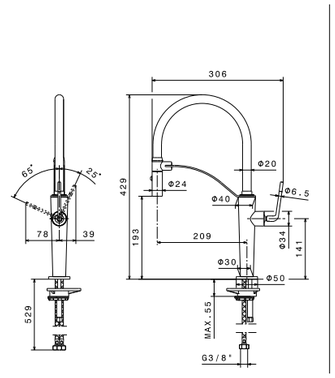

		finish	code	price
AP5202	Monocomando / Single lever	Chrome/Cromato	AP5202CR	€ 560,00

Made in Italy

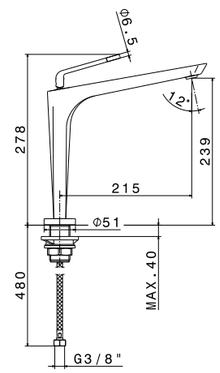

		finish	code	price
APF7107	Monocomando / Single lever	Chrome/Cromato	**APF7107CR**	€ 460,00

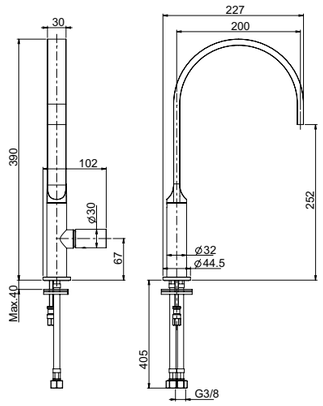

		finish	code	price
APF3507	Doccetta Estraibile / Pull out spray	Chrome/Cromato	**APF3507CR**	€ 430,00
		White/Bianco	**APF3507W**	€ 550,00
		Black/Nero	**APF3507B**	€ 550,00

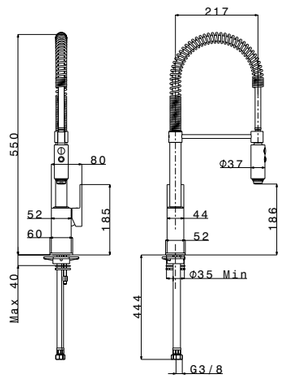

		finish	code	price
AP7090	Doccetta Estraibile / Pull out spray	Chrome/Cromato	**AP7090CR**	€ 370,00

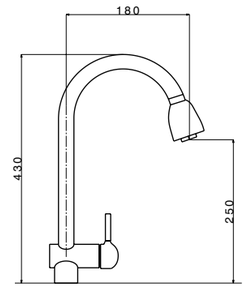

		finish	code	price
AP7091	Doccetta Estraibile / *Pull out spray*	Chrome/Cromato	**AP7091CR**	€ 370,00

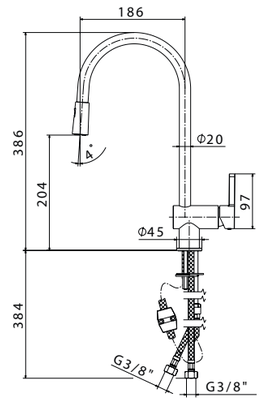

		finish	code	price
APG8993	Doccetta Estraibile / *Pull out spray*	Chrome/Cromato	**APG8993CR**	€ 310,00

Made in Italy

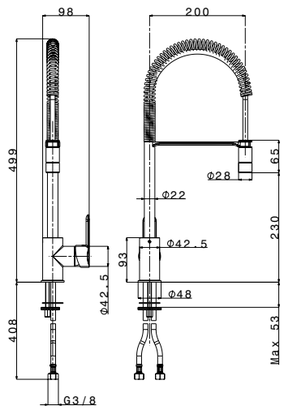

		finish	code	price
AP7790	Doccetta Estraibile / Pull out spray	Chrome/Cromato	**AP7790CR**	€ 300,00

Made in Italy

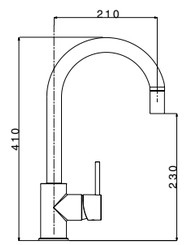

		finish	code	price
AP9015	Monocomando / Single lever	Chrome/Cromato	**AP9015CR**	€ 330,00

Made in Italy

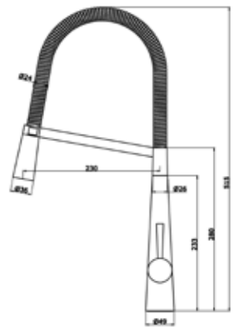

		finish	code	price
AP9010	Conico / *Conic*	Chrome/Cromato	**AP9010CR**	€ 290,00

Made in Italy

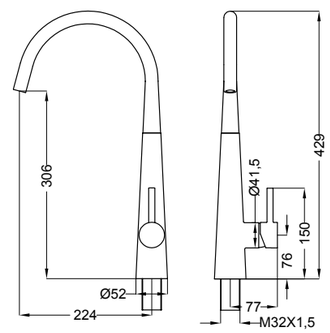

		finish	code	price
AP500	Monocomando / Single lever	Chrome/Cromato	**AP500CR**	€ 275,00

Made in Italy

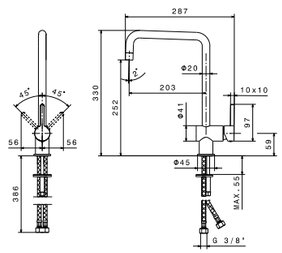

		finish	code	price
AP9020	Doccetta Estraibile / Pull out spray immagine sgranata	Black/Nero	**AP9020B**	€ 260,00
		White/Bianco	**AP9020W**	€ 260,00

Made in Italy

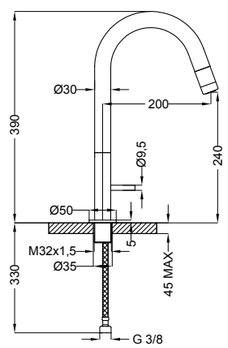

		finish	code	price
AP5002	Monocomando / Single lever	Chrome/Cromato	**AP5002CR**	€ 240,00

Made in Italy

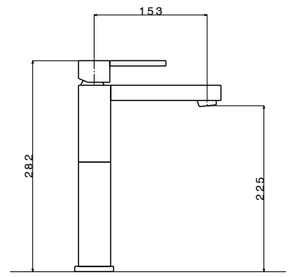

		finish	code	price
AP5001	Monocomando / Single lever	Chrome/Cromato	**AP5001HACR**	€ 220,00

Made in Italy

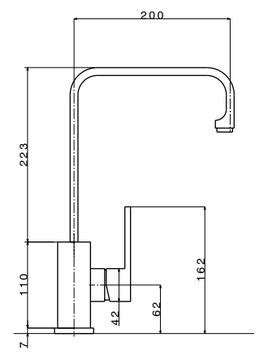

		finish	code	price
APF3227	Monocomando / Single lever	Chrome/Cromato	**APF3227CR**	€ 200,00
		Black/Nero	**APF3227B**	€ 260,00
		White/Bianco	**APF3227W**	€ 260,00

Made in Italy

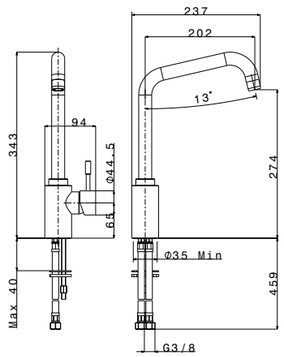

		finish	code	price
AP7730	Monocomando / Single lever	Chrome/Cromato	**AP7730CR**	€ 150,00

Made in Italy

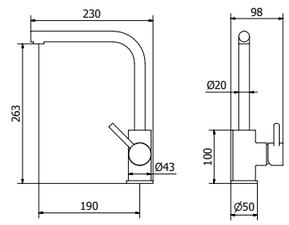

		finish	code	price
AP7730DC	Doccetta Estraibile / *Pull out spray*	Chrome/Cromato	**AP7730DCCR**	€ 190,00

Made in Italy

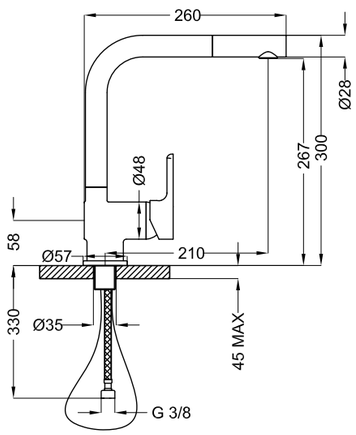

		finish	code	price
APG12921	Doccetta Estraibile / *Pull out spray*	Chrome/Cromato	**APG12921CR**	€ 170,00

Made in Italy

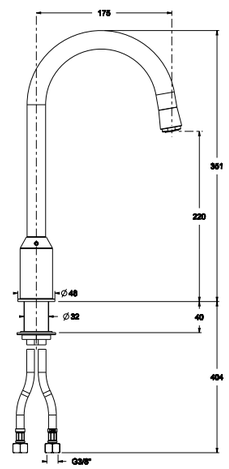

AP7780 Monocomando / Single lever

Made in Italy

finish	code	price
Chrome/Cromato	AP7780CR	€ 160,00
Oats Granit/ Granito Avena	AP7780GO	€ 190,00
Black Granit/ Granito Nero	AP7780GB	€ 190,00
White Granit / Granito Bianco	AP7780GW	€ 190,00

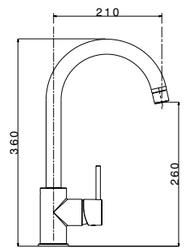

AP20 Doccetta Estraibile / Pull out spray

Made in Italy

finish	code	price
Chrome/Cromato	AP20CR	€ 120,00
Oats Granit/ Granito Avena	AP20GO	€ 160,00
White Granit / Granito Bianco	AP20CW	€ 160,00
Black Granit/ Granito Nero	AP20CB	€ 160,00

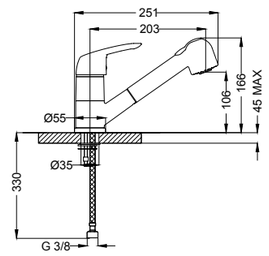

APG6890 Monocomando / Single lever

Made in Italy

finish	code	price
Chrome/Cromato	APG6890CR	€ 145,00

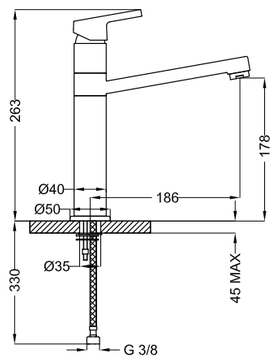

AP8420 Monocomando / Single lever

Made in Italy

finish	code	price
Chrome/Cromato	AP8420CR	€ 115,00

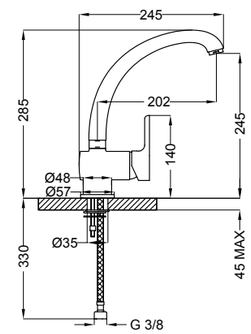

		finish	code	price
APG12914	Monocomando / Single lever	Chrome/Cromato	APG12914CR	€ 115,00

Made in Italy

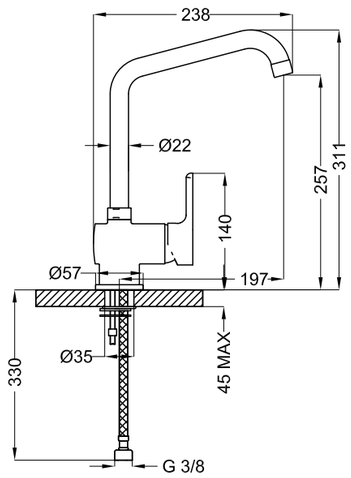

		finish	code	price
APF3287	Leva clinica / Clinic lever	Chrome/Cromato	APF3287CR	€ 120,00

Made in Italy

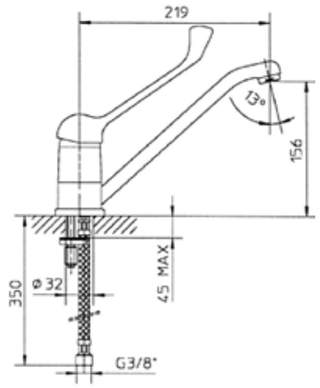

		finish	code	price
AP4070	Monocomando / Single lever	Chrome/Cromato	AP4070CR	€ 80,00
		Oats Granit/ Granito Avena	AP4070GO	€ 95,00
		Black Granit/ Granito Nero	AP4070GB	€ 95,00
		White Granit / Granito Bianco	AP4070GW	€ 95,00

Made in Italy

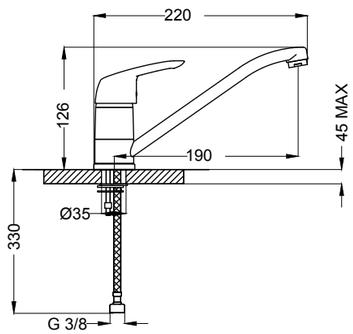

		finish	code	price
AP091	Classico / Classic style	Copper/rame	AP091CU	€ 260,00
		Brass/Ottone	AP091TT	€ 260,00

Made in Italy

Copper/Rame

Brass/Ottone

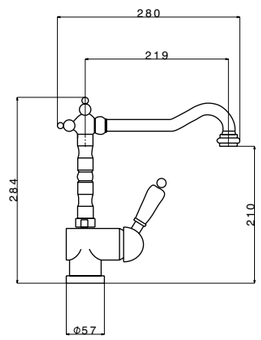

		finish	code	price
APG1111	Sottofinestra / Under-window	Chrome/Cromato	**APG1111CR**	€ 260,00

Made in Italy

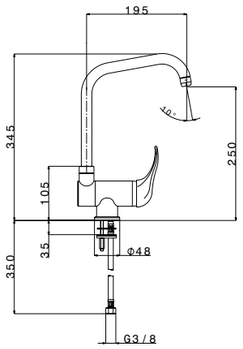

		finish	code	price
APG3910	Doppio comando / Double lever	Chrome/Cromato	**APG3910CR**	€ 1.050,00

Made in Italy

Purified water, filter 6 months included
Acqua purificata, filtro 6 mesi incluso

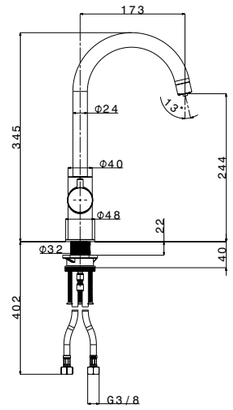

		finish	code	price
APF1260	Telescopico / Telescopic	Chrome/Cromato	**APF1260CR**	€ 490,00

Made in Italy

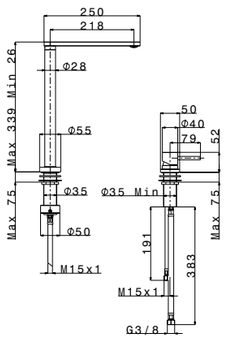

La Apell produce CAPPE da arredo da oltre 15 anni. Così abbiamo deciso di aggiungere questi prodotti al nostro Catalogo 2015 in maniera più sostanziale. Guardando la nostra gamma, sicuramente troverete la Cappa che soddisfa le vostre necessità sia dal punto di vista del design sia per quanto riguarda la funzionalità e le alte prestazioni.

Apell's COOKER hoods production spans 15 years. Our catalogue also includes this functional and high-performance product aimed at thoroughly fulfilling your needs.

Cappe
Cooker Hoods

Verticale / Vertical	232
T-Shape	235
Camino / Chimney	239
Telescopico / Telescopic	241
Gruppi / Groups	242
Tradizionale / Traditional	243
A scomparsa / down draft	245
Lampada / Lamp	245
Caratteristiche tecniche / Technical data	246

		technical data	price
CA90ATE	Verticale / Vertical	Aspirazione perimetrale / Perimeter aspiration 3 velocità + intensiva / N° of speed 3 + Intensive speed Comandi "touch control" / Control setting: Touch controls 2 faretti LED / 2 LED Lights 1 filtro antigrasso metallico / Stainless steel anti-grease filter Motore 770 m3/h / Extraction rate 770 m3/h **Classe di efficienza energetica A / Energy Rating A**	€ 1.550,00

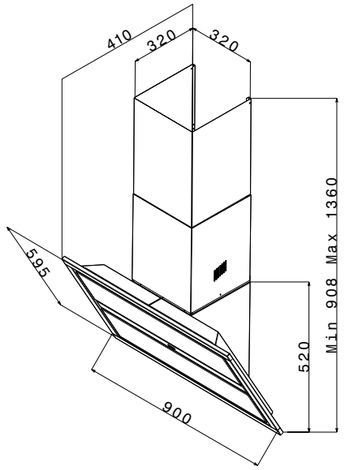

		technical data	price
CSF800BE	Verticale / Vertical	3 velocità + intensiva / N° of speed 3 + Intensive speed Comandi "touch control" / Control setting: Touch controls 2 lampade alogene / 2 Halogen Lights filtri a carbone / Carbon filter Motore 760 m3/h / Extraction Rate 760 m3/h **Classe di efficienza energetica A / Energy Rating A**	€ 860,00

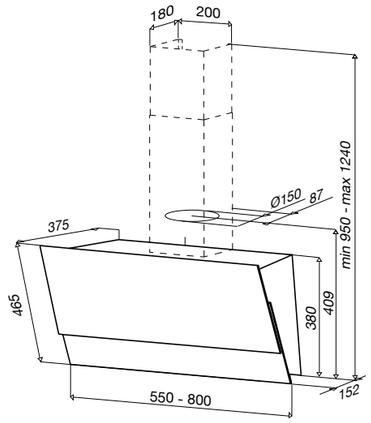

		technical data	price
CL190XE	Verticale / Vertical	Aspirazione frontale/Front aspiration 3 velocità + intensiva / N° of speed 3 + Intensive speed Comandi Soft touch / Control setting soft touch 2 lampade a led / 2 led Lights 3 filtri antigrasso metallici / 3 Aluminium Anti-Grease Filters Motore 825 m3/h / Extraction Rate 825 m3/h **Classe di efficienza energetica B / Energy Rating B**	€ 990,00

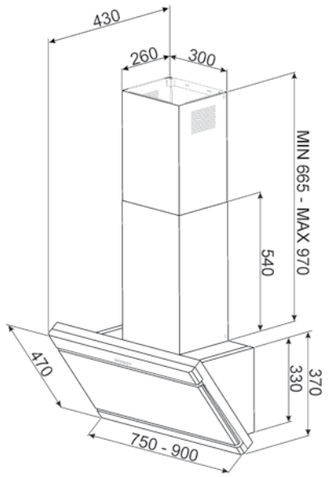

		technical data	price
CIR8000BE **CIR8000WE**	Verticale / Vertical **variante in nero**	3 velocità + intensiva / N° of speed 3 + Intensive speed Comandi elettromeccanici / Control setting: buttons 2 lampade alogene / 2 Halogen Lights filtri a carbone / Carbon filter Motore 600 m3/h / Extraction Rate 600 m3/h **Classe di efficienza energetica C / Energy Rating C**	€ 690,00

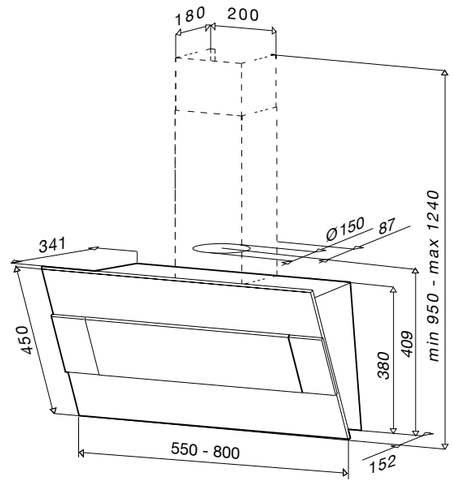

	technical data	price
CVE600BE Verticale / Vertical	3 velocità / N° of speed 3 Comandi elettromeccanici / Control setting: buttons 2 lampade / 2 Lights 1 filtri antigrasso metallici / 1 Aluminium Anti-Grease Filters Motore 410 m3/h / Extraction Rate 410 m3/h **Classe di efficienza energetica D/ Energy Rating D**	€ 450,00

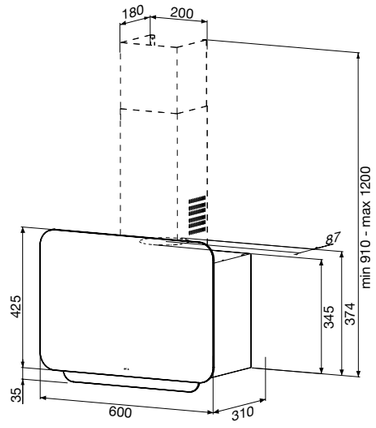

	technical data	price
CA90PUE T-Shape	3 velocità + intensiva / N° of speed 3 + Intensive speed Comandi "touch control" / Control setting: Touch controls 2 lampade LED / 2 LED Lights 3 filtri antigrasso metallici / 3 Aluminium Anti-Grease Filters Motore 756 m3/h / Extraction Rate 756 m3/h **Classe di efficienza energetica B / Energy Rating B**	€ 850,00

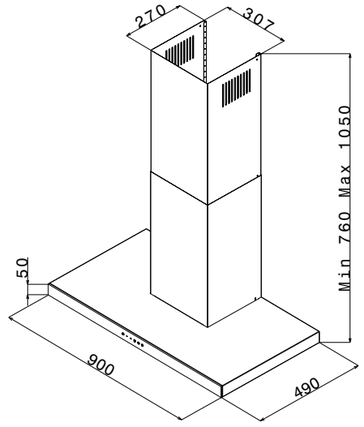

	technical data	price
CA90NAE T-Shape	3 velocità / N° of speed 3 Comandi elettromeccanici / Control setting: buttons 2 lampade alogene / 2 Halogen Lights 3 filtri antigrasso metallici / 3 Aluminium Anti-Grease Filters Motore 556 m3/h / Extraction Rate 556 m3/h **Classe di efficienza energetica C / Energy Rating C**	€ 595,00

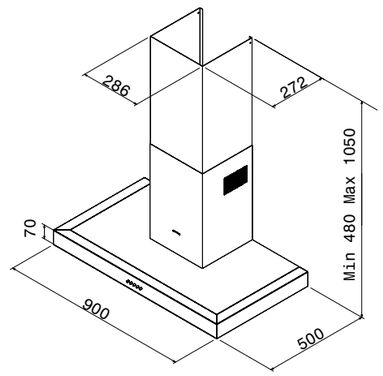

	technical data	price
CAT900HXE T-Shape	3 velocità + intensiva / N° of speed 3 + Intensive speed Comandi tasti / Control setting: Touch controls 2 lampade LED / 2 LED Lights 3 filtri antigrasso metallici / 3 Aluminium Anti-Grease Filters Motore 603 m3/h / Extraction Rate 603 m3/h **Classe di efficienza energetica C / Energy Rating C**	€ 450,00

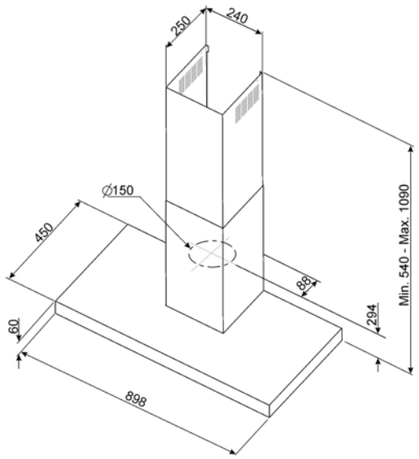

	technical data	price
CAT600HXE T-Shape	3 velocità + intensiva / N° of speed 3 + Intensive speed Comandi tasti / Control setting: buttons 2 lampade LED / 2 LED Lights 2 filtri antigrasso metallici / 2 Aluminium Anti-Grease Filters Motore 603 m3/h / Extraction Rate 603 m3/h **Classe di efficienza energetica B / Energy Rating B**	€ 435,00

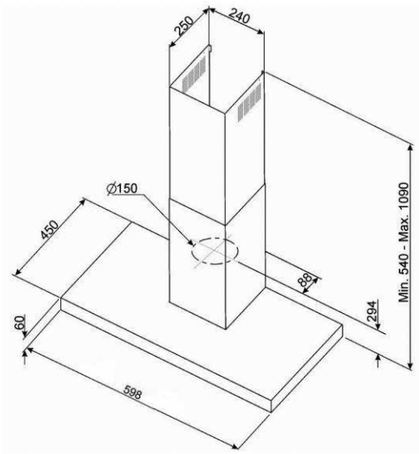

	technical data	price
CVP900E T-Shape	3 velocità / N° of speed 3 Comandi elettromeccanici / Control setting: buttons 2 lampade alogene / 2 Halogen Lights 2 filtri antigrasso metallici / 2 Aluminium Anti-Grease Filters Motore 390 m3/h / Extraction Rate 390 m3/h **Classe di efficienza energetica D / Energy Rating D**	€ 310,00

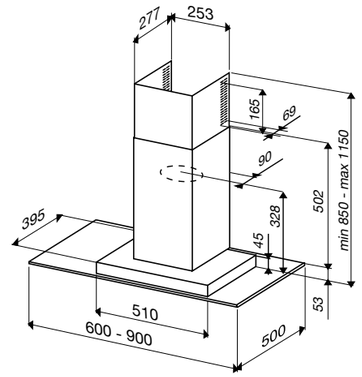

	technical data	price
CVP600E T-Shape	3 velocità / N° of speed 3 Comandi elettromeccanici / Control setting: buttons 2 lampade alogene / 2 Halogen Lights 2 filtri antigrasso metallici / 2 Aluminium Anti-Grease Filters Motore 390 m3/h / Extraction Rate 390 m3/h **Classe di efficienza energetica D / Energy Rating D**	€ 295,00

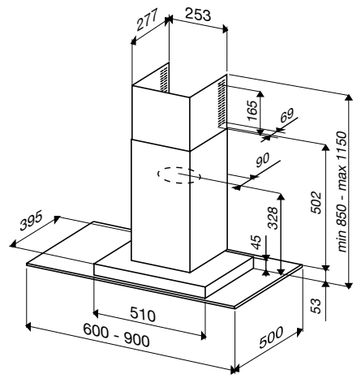

	technical data	price
CVI900E T-Shape	3 velocità / N° of speed 3 Comandi tasti / Control setting: Touch controls 2 lampade alogene / 2 Halogen Lights 2 filtri antigrasso metallici / 2 Aluminium Anti-Grease Filters Motore 390 m3/h / Extraction Rate 390 m3/h **Classe di efficienza energetica E / Energy Rating E**	€ 820,00

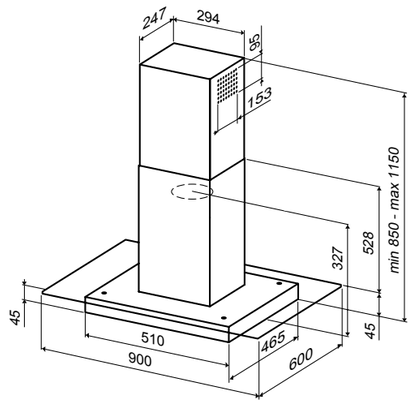

	technical data	price
CA90QAE Camino / Chimney	3 velocità + intensiva / N° of speed 3 + Intensive speed Comandi soft touch / Control setting: soft touch 2 lampade LED / 2 LED Lights 3 filtri antigrasso metallici / 3 Aluminium Anti-Grease Filters Motore 765 m3/h / Extraction Rate 765 m3/h **Classe di efficienza energetica A / Energy Rating A**	€ 750,00

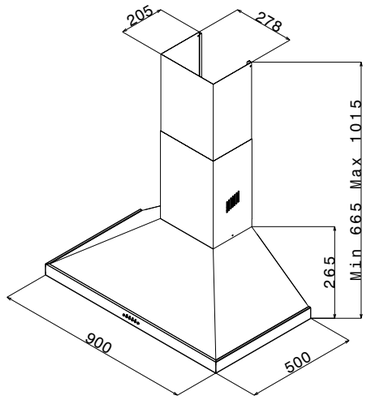

	technical data	price
CD9XE Camino / Chimney	3 velocità / N° of speed 3 Comandi Slider / Control setting: Slider 1 lampada alogena / 1 Halogen Light 1 filtro antigrasso metallico / 1 Aluminium Anti-Grease Filter Motore 400 m3/h / Extraction Rate 400 m3/h **Classe di efficienza energetica D / Energy Rating D**	€ 230,00

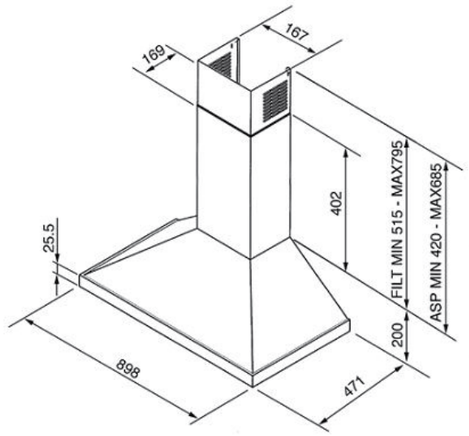

		technical data	price
CD6XE	Camino / Chimney	3 velocità / N° of speed 3 Comandi Slider / Control setting: Slider 1 lampada alogena / 1 Halogen Light 1 filtro antigrasso metallico / 1 Aluminium Anti-Grease Filter Motore 400 m3/h / Extraction Rate 400 m3/h **Classe di efficienza energetica D / Energy Rating D**	€ 190,00

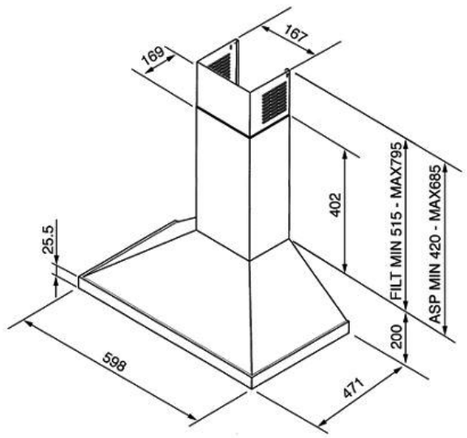

		technical data	price
CSET61E	telescopico/telescopic	3 velocità / N° of speed 3 Comandi Slider / Control setting: Slider 2 lampade alogene / 2 Halogen Lights 3 filtri antigrasso metallici / 3 Aluminium Anti-Grease Filters Motore 300 m3/h / Extraction Rate 300 m3/h **Classe di efficienza energetica F / Energy Rating F**	€ 135,00

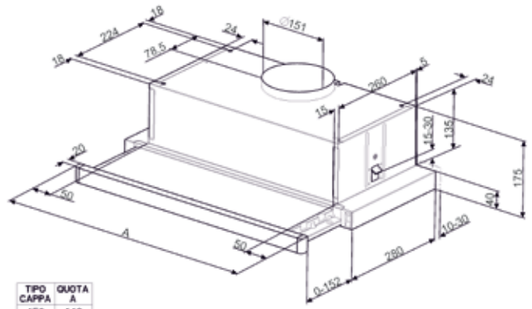

TIPO CAPPA	QUOTA A
450	448
500	498
550	548
600	598
700	698
800	798
900	898

		technical data	price
CI70E	Gruppi / Groups	3 velocità / N° of speed 3 Comandi Slider / Control setting: Slider 2 lampade alogene / 2 Halogen Lights 1 filtro antigrasso metallico / 1 Aluminium Anti-Grease Filter Motore 250 m3/h / Extraction 250 m3/h **Classe di efficienza energetica E** / **Energy Rating E**	€ 100,00

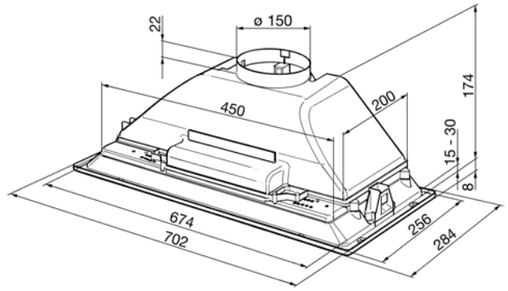

		technical data	price
CI52E	Gruppi / Groups	3 velocità / N° of speed 3 Comandi Slider / Control setting: Slider 2 lampade alogene / 2 Halogen Lights 1 filtro antigrasso metallico / 1 Aluminium Anti-Grease Filter Motore 250 m3/h / Extraction Rate 250 m3/h **Classe di efficienza energetica C** / **Energy Rating C**	€ 90,00

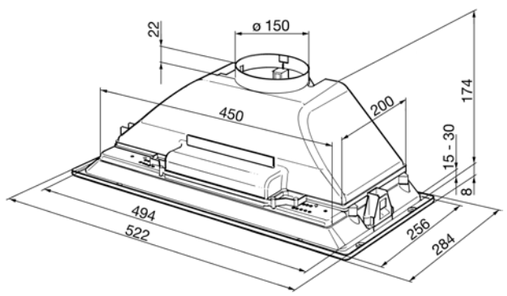

		technical data	price
CT91XE	Tradizionale / Traditional	3 velocità / N° of speed 3 Comandi Slider / Control setting: Slider 1 lampada alogena / 1 Halogen Light 1 filtro antigrasso metallico / 1 Aluminium Anti-Grease Filter Motore 200 m3/h / Extraction 200 m3/h **Classe di efficienza energetica E** / **Energy Rating E**	€ 110,00

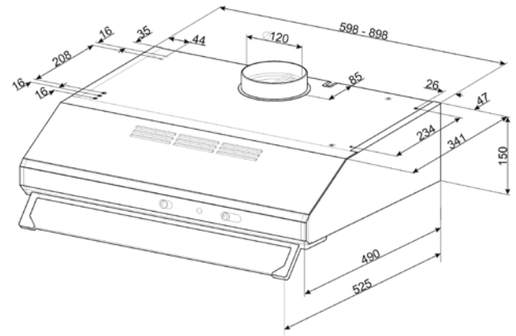

		technical data	price
CT61XE	Tradizionale / Traditional	3 velocità / N° of speed 3 Comandi Slider / Control setting: Slider 1 lampada alogena / 1 Halogen Lights 1 filtro antigrasso metallico / 1 Aluminium Anti-Grease Filter Motore 200 m3/h / Extraction 200 m3/h **Classe di efficienza energetica E** / **Energy Rating E**	€ 105,00

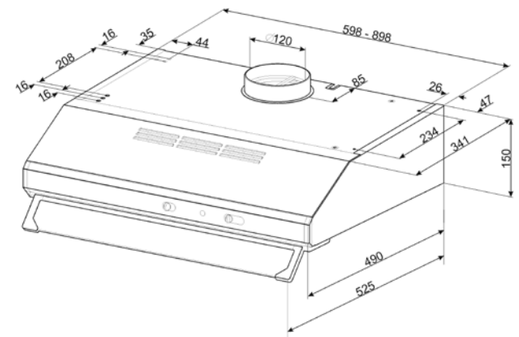

		technical data	price
CT61NEE	Tradizionale / Traditional	3 velocità / N° of speed 3 Comandi Slider / Control setting: Slider 1 lampada alogena / 1 Halogen Lights 1 filtro antigrasso metallico / 1 Aluminium Anti-Grease Filter Motore 200 m3/h / Extraction 200 m3/h **Classe di efficienza energetica E / Energy Rating E**	€ 105,00

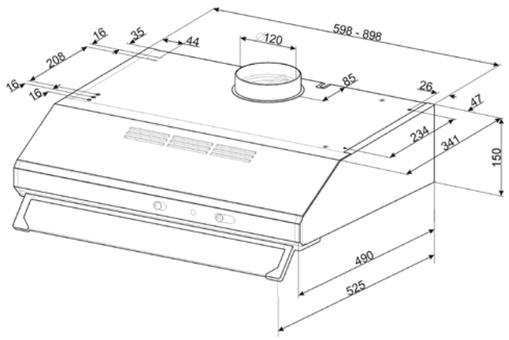

		technical data	price
CDD90VXE	a scomparsa down draft	3 velocità + intensiva / N° of speed 3 + Intensive speed Comandi tasti elettronici / Control setting: electronic buttons 1 Strip Led / 1 strip LED filtro antigrasso INOX / Inox Anti-Grease Filter Motore 730 m3/h / Extraction 730 m3/h **Classe di efficienza energetica A / Energy Rating A**	€ 2.080,00

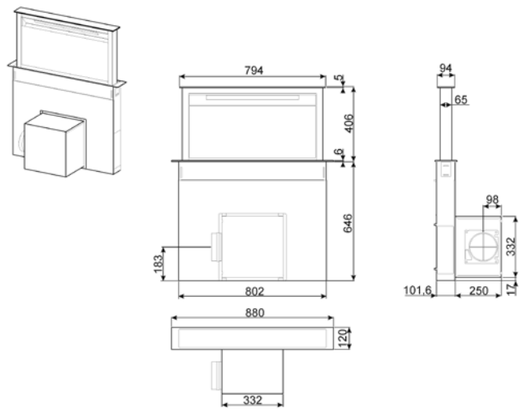

CLA400E	lampada lamp	3 velocità + intensiva / N° of speed 3 + Intensive speed Comandi Soft touch / Control setting soft touch 2 lampade a led / 2 led Lights filtro antigrasso INOX / Inox Anti-Grease Filter Motore 590 m3/h / Extraction 590 m3/h **Classe di efficienza energetica B / Energy Rating B**	€ 870,00

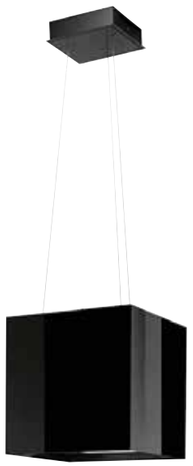

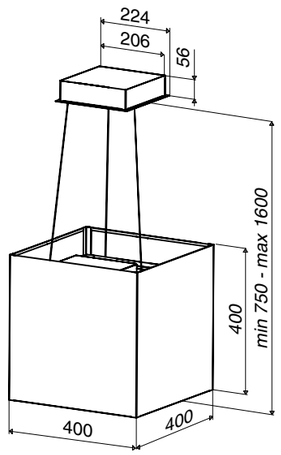

CARATTERISTICHE TECNICHE	MODELLI										
	CA90ATE	CL190XE	CSF800BE	CIR800 BE	CVE600 BE	CA90PUE	CA90NAE	CAT900 HXE	CAT600 HXE	CVP900E	CVP600E
Consumo annuo di energia (KWh/a) Annual Efficiency Consumption (AEChood)	49	59,2	54,9	112,0	93,1	65,5	84,2	56,4	56,4	95,2	95,2
Classe di efficienza energetica Energy efficicency class	A	B	A	C	D	B	C	B	B	D	D
Efficienza fluidodinamica Fluid Dynamic Efficiency (FDEhood)	31,6	28,7	31,9	18,6	8,8	27,5	23,2	28	28	8,1	8,1
Classe di efficienza fluidodinamica Fluid Dynamic Efficiency class	A	A	A	C	E	B	B	B	B	E	E
Efficienza luminosa (lux/W) Lighting Efficiency (LEhood)	103,2	101,8	43,8	7,7	8,0	105	8,4	29	29	8,0	8,0
Classe di efficienza luminosa Lighting Efficiency Class	A	A	A	F	F	A	E	A	A	F	F
Efficienza di filtraggio dei grassi (%) Grease Filtering Efficiency	62,6	59,6	60,0	81,7	59,4	81,1	81,1	66	66	59,4	59,4
Classe di efficienza del filtraggio dei grassi Grease Filtering Efficiency Class	E	E	E	C	E	C	C	D	D	E	E
Portata d'aria alla velocità minima (m3/h) Air Flow at mimimum speed	235	304	325,0	420,0	240,0	311	233	240	240	215,0	215,0
Portata d'aria alla velocità massima (m3/h) Air flow at maximum speed	519	525	625,0	620,0	410,0	534	556	352	352	395,0	395,0
Portata d'aria alla velocità intensiva (m3/h) Air flow at boost speed	770	783	760,0	-	-	756	-	603	603	-	-
Emissione ponderata di potenza acustica alla velocità minima (dB(A)) Airbourne acoustical A-weighted sound Power Emission at minimum speed	56	53	49,0	59,0	51,0	55	45	46	46	51,0	51,0
Emissione ponderata di potenza acustica alla velocità massima (dB(A)) Airborne acoustical A-weighted sound Power Emission at maximum speed	65	65	66,0	68,0	63,0	66	68	62	62	63,0	63,0
Emissione ponderata di potenza acustica alla velocità intensiva (dB(A)) Airbourne acoustical A-weighted sound power emission at boost speed	72	71	70,0	-	-	73	-	69	69	-	-
Assorbimento in Off-mode (W) Power consumption in Off mode	0	-	0,49	0,0	0,0	0	0	-	-	0,0	0,0
Assorbimento in stand-by (W) Power consumption in stand-by mode	1	0,49	0,0	-	-	1	-	1	1	-	-
Fattore di aumento del tempo Time increase factor	1	1	0,9	1,3	1,7	1	1	1	1	1,7	1,7
Indice di efficienza energetica Energy Efficiency Index	51	56	52,8	84,0	99,0	59	78	58	58	99,4	99,4
Portata d'aria misurata alla condizione di massima efficienza (m3/h) Measured air flow rate at best efficiency point	397	372	395,0	305,4	214,0	393	302	336	336	210,3	210,3
Pressione d'aria misurata alla condizione di massima efficienza (Pa) Measured air pressure at best efficiency point	412	454	453,0	382,0	152,0	437	357	434	434	148,0	148,0
Potenza elettrica assorbita alla condizione di massima efficienza (W) Measured electric power input at best efficiency point	144	163	156,0	174,6	103,0	174	129	145	145	106,3	106,3
Potenza nominale del sistema di illuminazione (W) Normal Power of the light system	2	2	5,0	40,0	40,0	2	40	5	5	40,0	40,0
Illuminazione media del sistema di illuminazione sul piano di cottura (lux) Average illumination of the lightning system on the coocking surface	227	224	219,0	309,0	319,0	231	338	145	145	319,0	319,0
Livello sonoro nella configurazione più elevata (dB(A)) Sound power level at highest setting	65	65	70,0	68,0	63,0	66	68	62	62	63,0	63,0

CARATTERISTICHE TECNICHE	MODELLI											
	CVI900E	CA90 QAE	CD9XE	CD6XE	CSET61E	CI70E	CI52E	CT91XE	CT61XE	CT61NEE	CDD90 VXE	CLA400E
Consumo annuo di energia (KWh/a) Annual Efficiency Consumption (AEChood)	124,4	59,4	75,1	75,1	116.4	120,9	120,9	74,4	74,4	74,4	58,3	59,9
Classe di efficienza energetica Energy efficicency class	E	A	D	D	E	E	E	E	E	E	A	B
Efficienza fluidodinamica Fluid Dynamic Efficiency (FDEhood)	8,1	30	9,33	9,33	4,68	5,65	5,65	3,53	3,53	3,53	30	25,2
Classe di efficienza fluidodinamica Fluid Dynamic Efficiency class	E	A	E	E	F	F	F	G	G	G	A	B
Efficienza luminosa (lux/W) Lighting Efficiency (LEhood)	8,8	102,3	2,1	2,1	2	2,3	2,3	1,6	1,6	1,6	29	53,6
Classe di efficienza luminosa Lighting Efficiency Class	E	A	G	G	G	G	G	G	G	G	A	A
Efficienza di filtraggio dei grassi (%) Grease Filtering Efficiency	69,0	76,6	76	76	77	60	60	67	67	67	65,1	60,0
Classe di efficienza del filtraggio dei grassi Grease Filtering Efficiency Class	D	C	C	C	C	E	E	D	D	D	D	E
Portata d'aria alla velocità minima (m3/h) Air Flow at mimimum speed	215,0	334	210	210	190	140	140	115	115	115	160	240,0
Portata d'aria alla velocità massima (m3/h) Air flow at maximum speed	395,0	567	400	400	300	250	250	200	200	200	350	460,0
Portata d'aria alla velocità intensiva (m3/h) Air flow at boost speed	-	788	-	-	-	-	-	-	-	-	700	590,0
Emissione ponderata di potenza acustica alla velocità minima (dB(A)) Airbourne acoustical A-weighted sound Power Emission at minimum speed	48,0	55	50	50	50	50	50	54	54	54	40	55,0
Emissione ponderata di potenza acustica alla velocità massima (dB(A)) Airborne acoustical A-weighted sound Power Emission at maximum speed	69,0	63	64	64	62	63	63	67	67	67	54	67,0
Emissione ponderata di potenza acustica alla velocità intensiva (dB(A)) Airbourne acoustical A-weighted sound power emission at boost speed	-	70	-	-	-	-	-	-	-	-	70	70,0
Assorbimento in Off-mode (W) Power consumption in Off mode	0,0	-	0	0	-	-	-	0	0	0	0,49	0,49
Assorbimento in stand-by (W) Power consumption in stand-by mode	-	1	-	-	-	-	-	-	-	-	0	0,0
Fattore di aumento del tempo Time increase factor	1,7	1	2	2	2	2	2	2	2	2	0,9	1,1
Indice di efficienza energetica Energy Efficiency Index	105,6	52	94	94	107	107	107	100	100	100	53	63,0
Portata d'aria misurata alla condizione di massima efficienza (m3/h) Measured air flow rate at best efficiency point	210,3	438	195	195	136	155	155	109	109	109	397	287,0
Pressione d'aria misurata alla condizione di massima efficienza (Pa) Measured air pressure at best efficiency point	148,0	434	155	155	140	160	160	92	92	92	441	443,0
Potenza elettrica assorbita alla condizione di massima efficienza (W) Measured electric power input at best efficiency point	106,3	176	90	90	113	122	122	79	79	79	162	140,0
Potenza nominale del sistema di illuminazione (W) Normal Power of the light system	80,0	2	28	28	56	56	56	28	28	28	7	5,0
Illuminazione media del sistema di illuminazione sul piano di cottura (lux) Average illumination of the lightning system on the coocking surface	703,0	225	60	60	113	130	130	44	44	44	200	268,0
Livello sonoro nella configurazione più elevata (dB(A)) Sound power level at highest setting	69,0	63	64	64	62	63	63	67	67	67	54	70,0

Quando devi acquistare un lavello, immediatamente scegli la dimensione, il numero di vasche, il design del gocciolatoio. Poi, puoi donare carattere e funzionalità al tuo nuovo lavello aggiungendo gli ACCESSORI giusti.

A number of ACCESSORIES can be selected along with size, number of bowls, and drain board design.

Accessori
Accessories

Taglieri in Vetro / Glass Covers	250
Taglieri in Legno / Wooden Chopping Boards	252
Taglieri in Polietilene / Polyethylene Chopping Boards	252
Kits	253
Colanders	253
Cestelli / Baskets	254
Altri accessori / Other accessories	254
Tritarifiuti/ Garbage disposal unit accessories	255

euro euro euro

TSQ24S
Silver Glass Cover / Tagliere Silver € 100,00

TSQ24B
Black Glass Cover / Tagliere Nero € 100,00

TSQ24W
White Glass Cover / Tagliere Bianco € 100,00

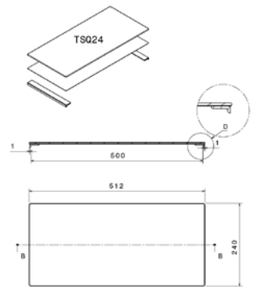

TLN24B
Black Glass Cover / Tagliere Nero € 100,00

TLN24S
Silver Glass Cover / Tagliere Silver € 100,00

TLN24W
White Glass Cover / Tagliere Bianco € 100,00

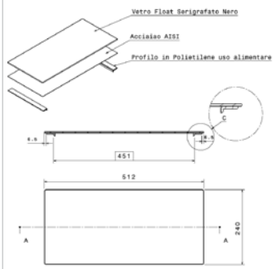

TIR45S 2x
Silver Glass Cover / Tagliere Silver € 175,00

TIR45B 2x
Black Glass Cover / Tagliere Nero € 175,00

TIR45W-1 2x
White Glass Cover / Tagliere Bianco € 175,00

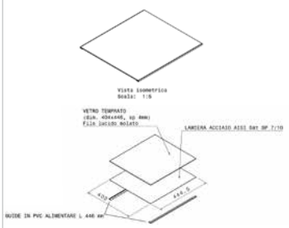

TPD43FS 2x
Silver Glass Cover / Tagliere Silver € 175,00

TPD43FB 2x
Black Glass Cover / Tagliere Nero € 175,00

TPD43FW-1 2x
White Glass Cover / Tagliere Bianco € 175,00

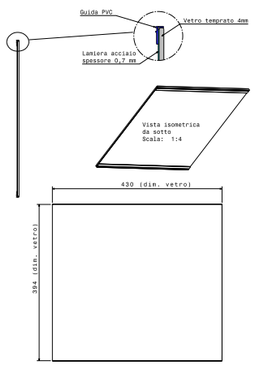

APELL

euro euro euro

TVRE300S 2x
Silver Glass Cover / Tagliere Silver € 175,00

TVRE300B 2x
Black Glass Cover / Tagliere Nero € 175,00

TVRE300W 2x
White Glass Cover / Tagliere Bianco € 175,00

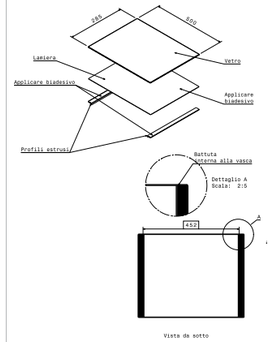

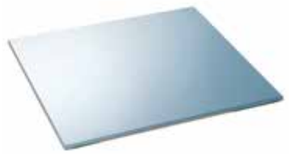

TVRE395S 2x
Silver Glass Cover / Tagliere Silver € 175,00

TVRE395B 2x
Black Glass Cover / Tagliere Nero € 175,00

TVRE395W 2x
White Glass Cover / Tagliere Bianco € 175,00

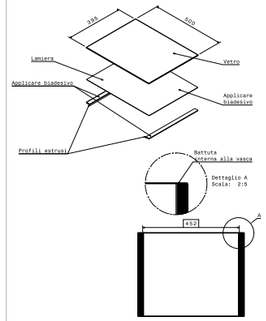

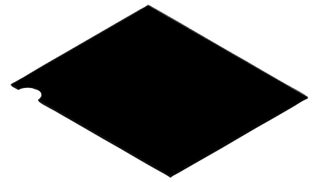

TVCR860 2x
Black Glass Cover / Tagliere Nero € 175,00

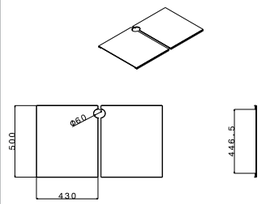

euro euro euro euro

Wood chopping boards / Taglieri in legno

TL30 30X40 cm € 75,00
TL34 34X40 cm € 75,00
TL45 45X40 cm € 95,00

TLVM33 33x37c m € 60,00

TLVQ37 37X37 cm € 60,00

TL10 D 37,5 cm € 55,00

Wood chopping boards / Taglieri in legno

TLQ40 40X39,8 cm € 85,00

TLPT30 € 65,00

TLTM20 30x36,5 cm € 60,00

TLCPT30 € 55,00

Polyethylene chopping boards / Taglieri in Polietilene

TT30 30X40 cm € 75,00
TT34 34X40 cm € 75,00
TT45 45X40 cm € 95,00

TT10 D 37,5 cm € 55,00

TTPTAN € 55,00

TTPT100 € 50,00

Polyethylene chopping boards / Taglieri in Polietilene

TTQ40 40X39,8 cm € 85,00

euro euro euro euro

Kits

TLC34 34 cm € 210,00
TLC45 45 cm € 210,00

TLCCR51 € 235,00

TLCRE € 205,00

TLCPT860 € 105,00

Colanders

CSC15 15 cm € 120,00

CDKA15 15 cm € 120,00

CPD15-1 15 cm € 120,00

CPD30-1 30 cm € 140,00

Colanders

VSH20Q-2 20 cm € 120,00

VSH40Q-2 40 cm € 140,00

VSH15 15 cm € 115,00

VSH16SF 16 cm € 115,00

Colanders

VSH16 16 cm € 115,00

VSH34 34 cm € 90,00

euro euro euro euro

Baskets / Cestelli

CITM34
34x40 cm
€ 60,00

CI30
30x40 cm
€ 65,00

CI34
34x40 cm
€ 65,00

CI45
45X40 cm
€ 100,00

CIPT860
€ 70,00

CI10
D 37,5 cm
€ 80,00

Baskets / Cestelli

VPP100
€ 50,00

VPTM100
€ 55,00

Other accessories /Altri accessori

IXCR
Cream
12x
€ 150,00

IXPN
Cloth
12x
€ 175,00

TAPSTZ
Tap brace
€ 15,00

Other accessories /Altri accessori

RND90
30X40 cm
€ 50,00

price

GD500 Tritarifiuti / Garbage disposalunit 1/2 HP

€ 390,00

Motore:1/2 cavalli vapore /
Motor: 1/2 horsepower
Si adatta a tutti i tubi di scarico dei landini con 3 1/2" /
Fits all sinks with 3 1/2" waste outlet

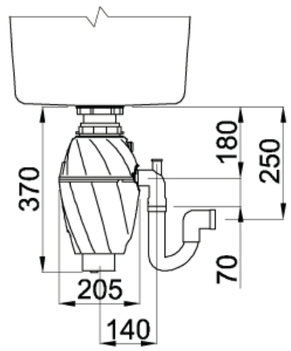

GD750 Tritarifiuti / Garbage disposalunit 3/4 HP

€ 490,00

Motore:3/4 cavalli vapore /
Motor: 3/4 horsepower
Si adatta a tutti i tubi di scarico dei landini con 3 1/2" /
Fits all sinks with 3 1/2" waste outlet

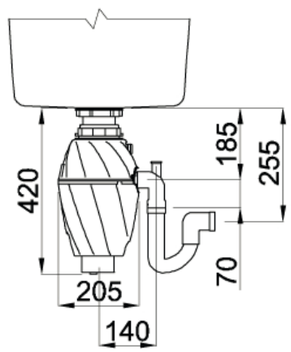

Avvertenze
Warnings

I nostri lavelli sono realizzati in acciaio austenitico che – in condizioni normali di utilizzo – è metallurgicamente non ossidabile. Ciononostante, bisogna fare attenzione ad alcune situazioni. La principale caratteristica di questo acciaio è che l'ossigeno presente nell'aria si combina con l'acciaio stesso ricoprendo qualsiasi superficie esposta con una specie di pellicola protettiva che ripara l'acciaio istantaneamente anche in caso di graffi.

a – Contatto con Detergenti a base di Cloro. Il cloro reagisce chimicamente con l'acciaio inossidabile e porta a fenomeni di ossidazione. Alcuni detergenti normalmente in commercio hanno una base cloridrica. Attenzione: anche i vapori di cloro (liberati per esempio da confezioni di detergenti non sigillate) possono portare all'ossidazione.
Pertanto: EVITARE DI UTILIZZARE DETERGENTI A BASE DI CLORO E – NEL CASO – PROVVEDERE AL RISCIACQUO CON QUANTITA' ABBONDANTE DI ACQUA. NON CONSERVARE DETERGENTI A BASE CLORIDRICA NEL SOTTOLAVELLO.

b – Contatto prolungato con il sale. Il normale sale da cucina contiene Cloro (NaCl); se del sale rimane a lungo a contatto con l'acciaio inossidabile, si possono avere fenomeni di corrosione.
Pertanto: RIMUOVERE EVENTUALI RESIDUI DI SALE PRESENTI SUL LAVELLO.

c – **Contatto con altri elementi ossidati.**
Se l'acciaio rimane fisicamente a contatto con qualche oggetto ossidato, si possono avere fenomeni locali di corrosione. Questa situazione può capitare in special modo nel corso di lavori di ristrutturazione eseguiti quando il lavello è già installato.
Pertanto: PROTEGGERE LA SUPERFICIE DEL LAVELLO NEL CORSO DI LAVORI DI RISTRUTTURAZIONE DELLA CUCINA.

Our sinks are manufactured with austenitic stainless steel, which is metallurgically unable of rusting or corroding in normal household conditions .The main feature of these steels is that the oxygen in the atmosphere combines with stainless steel to coat any exposed surface with a sort of protective film, which "repairs" itself instantly even if the surface is scratched. Nevertheless, there may appear rust areas if one of these cases are applied:

a – Contact with Clorium based detergent. Clorium does chemically reacts with stainless steel and drives to rust. A number of commercially available detergents do contain clorium; notice that even vapour of Clorium detergent (e.g. bottle of detergent without cap) leads to rust.
Therefore :DO NOT USE CLORIUM BASED DETERGENTS, AND – IN CASE OF INCIDENTAL USE – CLEAN IMMEDIATELY WITH BIG AMOUNT OF WATER. REMOVE PLEASE, ANY CLORIUM BASED DETERGENT FROM THE AREAS AROUND AND BELOW THE SINK

b – Prolonged contact with cooking salt. Cooking salt contains Clorium (Chemical formula is NaCl); if any salt remains for sometime on the surface, it leads to rust.
Therefore: REMOVE IMMEDIATELY ANY REMAIN OF SALT ON THE SINK SURFACE.

c - **Contact with rust elements or iron powder.**
If stainless steel sink gets in touch with any rusty elements (e.g. rusty screw) or iron powder, the surface below gets rusty as well. This situation usually happens during restoring activities of the house / Kitchen, when personnel works on the house / Kitchen restoring and do not pay attention on the sink itself.
Therefore, PROTECT THE SINK SURFACE DURING ANY RESTORING ACTIVITY PERFORMED IN THE HOUSE / KITCHEN.

Strumenti di supporto
Support tools

Apell ha inserito nel proprio catalogo alcuni prodotti specifici per la cura del proprio lavello.

IXPN
Panno Ultra-micro fibra (IXPN):
- Per l'utilizzo di tutti i giorni
- Con acqua

IXCR
Crema Specifica per Acciaio Inossidabile (IXCR):
- Per pulizie intensive (p.e. due volte al mese)
- Rimuove anche le macchie più difficili
- Piccola quantità di crema
- Stendere la crema secondo le linee di satinatura
- È abrasiva (non utilizzare su acciai anti-impronta !)

Some tools to help you

Apelladded some specifictools for the dailymaintenance and cleaning of yoursink.

IXPN
A high qualitymicrofibercloth (IXPN):
- For everyday use
- With water

IXCR
A specificcream for stainlesssteel (IXCR)
- For heavycleaning (e.g. twice a month)
- Small quantity of cream in combination with the cloth
- Cleanfollowing satin lines (samedirection)
- Removesevenheavyerstains
- Sligtly abrasive (don't use on anti-finger surfaces !)

MODELLO	Base mm
IR901	450
PU861	450
SQ861	450
LNP40	450
LN861	450
TO861	450
TO42	450
VE861	450
VE791	450
MLE861	450
CIVI	450
CIVIFR	450
CI78	450
TM861	450
TM651	450
FTAN1	450
PT861	450
PT791	450
PT440	450
PT410	450
FEQ40	450
FEM18	450
FEM34	450
FE150	450
FE300	450
FE340	450
FE400	450
FE435	450
PI801	450
PI901	450
PI1001	450
MI801	450
FEM40UBC	450
PTPL40	450
PTPL861	450
OH791	450

MODELLO	Base mm
RE601	600
SA901	600
SQ50	600
LNP861	600
LNP3416	600
LNP50	600
LNG861	600
LN1002	600
TO1002	600
TO1161	600
TO58	600
TO3415	600
TOG571	600
VE1002	600
MLE1002	600
FT8615	600
PT1002	600
PT610	600
FEQ50	600
FEM50	600
FE450	600
FE500	600
FE3415	600
MI1201	600
MLG861	600
FEP50UTM	600
PTPL560	600
PTPL1001	600
PTPL1002	600
OH501	600
OH1002	600

MODELLO	Base mm
RE791	800
SA9018	800
IR9015	800
PU1162	800
SQ1002	800
SQ72	800
LNP1001	800
LNP1002	800
LNP77	800
LN862	800
LNG1001	800
LN1162	800
TO862	800
TO1162	800
VE862	800
VE1162	800
VE792	800
MLE862	800
MLE1162	800
TM1162	800
PT1162	800
PT792	800
PT790	800
FEQ72	800
FEM71	800
FEM3418	800
FEM3434	800
FE4040	800
PI802	800
PI1202M	800
MI802	800
MI1202	800
MI1352	800
CR800	800
PTPL780	800
PTPL1160	800
OH1162	800
OH792	800
FE710UBC	800
TO1161	800

MODELLO	Base mm
PD862	900
PD1162	900
SA902	900
SAG901	900
IR902	900
PUG861	900
SQ3838	900
SQ4530	900
SQ1162	900
CRT860	900
CRT862	900
ROAN2B90	900
LNP862	900
LNP1162	900
LNG862	900
LNG1162	900
CI852	900
PT862	900
PT860	900
FEQ3838	900
FEQ4530	900
FE4530	900
FE4534	900
FE4540	900
FE4545	900
PI902	900
MI902	900
FEP3434UTM	900
PTPL862	900
TM862	900
CR860	900
CRT860	900
CRT862	900

MODELLO	Base mm
TOG1002	1000
TO1003	1000

Informazioni
Informations

Tipologie

Incasso Bordo 6 / Bordo 8 / Bordo 10
Il numero indica l'altezza in mm del bordo del lavello rispetto alla superficie del piano di lavoro su cui poggia.

Incasso Semifilo
In questa particolare categoria di lavelli da incasso, il bordo esterno sottile e inclinato rende l'estetica più pulita ed elegante.

Incasso Flat
È un particolare sistema di incasso in cui il bordo esterno non è piegato, ma piatto e appoggia semplicemente sul piano di lavoro.

Sottotop
Il lavello è montato dal basso, in corrispondenza di un foro incasso molto preciso da praticare con la dima di foratura in dotazione. Gli appositi ganci spingono il lavello contro il top e la guarnizione garantisce la tenuta.

Fitting

6-Edge / 8-Edge / 10-Edge Inset
The sink frame is raise by respectively 6mm, 8mm or 10mm above the kitchen surface, and the rim is perpendicular to the work-top.

Thin-Edge Inset
The slimmer, sloping profile of this inset sink results in a more stylish look.

Flat Inset
A peculiar inset system where the sink edge is flat and laid on the work-top.

Undermount
The sink is fit to the kitchen from below. A template is supplied in the packaging to allow a very close cut out, while a set of brackets are provided to push the sink up against the gasket which seals the gap with the work-top.

Finiture

Finitura satinata
Questa finitura conferisce all'acciaio brillantezza e facilità di pulizia.

Finitura antigraffio
La trama antigraffio protegge la superficie del lavello da urti ed abrasioni.

Finitura micro-antigraffio
Nuova finitura, caratterizzata da una trama discreta che abbina estetica e resistenza.

Finitura spazzolato
Questa finitura rende l'acciaio brillante, perfettamente abbinato al resto degli elettrodomestici.

Finishes

Satin finish
The finish result in a shiny, easily maintained surface.

Linen finish
The linen pattern serves as a protection against accidental scratches.

Micro-Linen finish
This new subtle pattern matches durability and style.

Brushed finishing
This treatment gives to the steel the best finishing, suitable to combine sinks with appliances.

Note

Tutte le misure, tranne ove diversamente specificato, sono espresse in mm.

Apell S.p.A. si riserva di apportare senza preavviso tutte le modifiche che riterrà utili al miglioramento dei propri prodotti. Le illustrazioni, i dati e le descrizioni contenuti in questo catalogo non sono quindi impegnativi ma hanno solo valore indicativo. Per una corretta installazione è indispensabile consultare le istruzioni tecniche e/o la dima di taglio in dotazione a ciascun prodotto.

Per il verso destro(dx) e sinistro(sx) fare riferimento al gocciolatoio.

Miscelatore non incluso (salvo ove espressamente indicato).

Leggere le istruzioni contenute nella confezione.

I prezzi elencati in questo listino sono IVA esclusa.

Tutti i prezzi, i dati, le descrizioni esposti nel presente catalogo possono essere variati o annullati in qualunque momento secondo le esigenze tecniche e commerciali della ditta produttrice, e ciò senza obbligo di preavviso e senza possibilità di rivendicazione da parte dell'acquirente, negoziante o privato.

Sizes are shown in mm unless otherwise indicated.

Apell S.p.A. reserves the right to amend its products without prior notification, as deemed appropriate to improve their features. Therefore, all diagrams and measurements in this catalogue are not binding but provided as a mere indication. For installation please refer to the instructions and/or cut-out templates supplied with the actual product.

For the right(dx) and left(sx) version please refer to the drainer.

Mixer not included.

Carefully read the instructions in the packaging.

VAT not included.

Note

Note

Project	Pubblimmagine (PN) Kitiri - bBold Group (Monsano - Ancona)
Software	InDesign Photoshop Cinema 4d/Vray
Hardware	Mac PC
Printing	bBold (Monsano - Ancona)

È vietata la riproduzione anche parziale di questo catalogo senza specifica autorizzazione.
Unauthorized copying of this catalogue or part of it is prohibited